Республика Казахстан

Товарищество с ограниченной ответственностью

ТОО "Компания Архитектурное Бюро" ЖШС

Генеральная проектная организация
ТОО "Компания Архитектурное-Бюро"
ГСЛ № 25027718
III категория.

Субпроектная организация
ТОО "FaraOne Building"
ГСЛ № 11 ГСЛ-КР № 002913
II категория.

# РАБОЧИЙ ПРОЕКТ

"Строительство и обслуживание племенного птицеводческого репропродукта и яйцесклада по адресу: Жамбылская область, район Т.Рыскулова, Каракистакский с.о. село Каменка, участок 150га."

АС

Архитектурно - строительное решение

Том 2, альбом 2

Директор _____ Әбдісаматов Ә.С.

Заказчик

Джунусова Ф.А. _____

Тараз 2025 год

## Ведомость рабочих чертежей основного комплекта АР

| Лист | Наименование | Примечание |
|---|---|---|
| 1-2 | Общие данные | |
| 3 | План фундамента | |
| 4 | План первого этажа на отм. 0,000 | |
| 5 | Разрез 1-1,2-2 | |
| 6 | План кровли | |
| 7 | Фасад в осях 1-19, 19-1 | |
| 8 | Фасад в осях А - Г, Г- А | |
| 9 | Перспективное изображение | |
| 10-17 | Ведомость наружной отделки, фрагмент ограждение | |
| | | |
| | | |

## Ведомость основных комплектов рабочих чертежей

| Обозначение | Наименование | Примечание |
|---|---|---|
| ГП | Генеральный план | |
| АС | Архитектурно-строительное решения | |
| ОВ | Отопление и вентиляция | |
| ВК | Водопровод и канализация | |
| ЭОМ | Электрооборудование и освещение | |
| ТХ | Технологическое оборудование | |

## Ведомость ссылочных и прилагаемых документов

| Обозначение | Наименование | Примечание |
|---|---|---|
| СН РК 2.02-01-2014* | Пожарная безопасность зданий и сооружений | |
| СН РК 5.01-02-2013 | Основания зданий и сооружений | |
| СН РК 5.03-07-2013 | Несущие и ограждающие конструкции | |
| СН РК 2.01-01-2013 | Защита строительных конструкций от коррозии | |
| СН РК EN 1992-1-1:2004 | Проектирование железобетонных конструкций | |
| СН РК 3.02-37-2013 | Крыши и кровли | |
| СП РК 2.01-102-2014 | Проектирование гидроизоляции подземных частей зданий | |
| СП РК 3.02-136-2012 | Полы | |

Согласовано
Инж. ГП
Инж. ВК
Инж. ОВ
Взам. инв. №
Подп. и дата
Инв. № подл.

*Проект разработан в соответствии с действующими нормами и правилами и предусматривает мероприятия обеспечивающие взрывную, взрывопожарную и пожарную безопасность при эксплуатации здания*

*Главный инженер проекта* _____ *Жуманов Е.Д.*

| | | | |
|---|---|---|---|
| Выполнил | Жуманов Е. | | |
| Проверил | Жуманов Е. | | |

**"Строительство и обслуживание племенного птицеводческого репропродукта и яйцесклада по адресу: Жамбылская область, район Т.Рыскулова, Каракистакский с.о. село Каменка, участок 150га."**

Общие данные

| Стадия | Лист | Листов |
|---|---|---|
| РП | 1 | 12 |

ТОО "FaraOne Building" ГСЛ № 11 ГСЛ-КР № 002913 II категория.

ТОО "Компания Архитектурное-Бюро" ГСЛ № 25027718 III категория.

## Общие данные.

1. Настоящий рабочий проект "Строительство и обслуживание племенного птицеводческого репропродукта и яйцесклада по адресу: Жамбылская область, район Т.Рыскулова, Каракистакский с.о. село Каменка, участок 150га." разработан на основании следующих документов:

- Задания на проектирование утвержденный заказчиком ТОО "Gakku Qus" от 25.11.2025г;
- АПЗ № KZ09VUA02079306 от 21.10.2025 года выданного КГУ"Отдел архитектуры и градостроительства и строительства района им Турара Рыскулова".

2. Природно-климатические условия площадки строительства:

- климатический район III-В;
- расчетная температура наиболее холодной пятидневки -26°С;
- величина скоростного напора ветра - 0,73 кПа;
- величина нормативной снеговой нагрузки - 0,5 кПа;
- глубина промерзания грунтов для суглинка- 0.78м

3. Архитектурные решения:

Здание одноэтажное, прямоугольной формы в плане, с общими размерами в осях 18,0 х 108 м. Высота помещений Первый этажа - 3 м. Высота здание - 5 м. Высота цоколя - 0,15 м.

Полы - бетонные, керамические, линолеум по серии 2.244-1, вып.6;

Оконные блоки ПВХ по ГОСТ 30674-99;

Дверные блоки наружные металлические по ГОСТ 31173-2013, внутренние деревянные и ПВХ по ГОСТ 475-2016, ГОСТ 30970-2002.

Крыша - Кровля здания из профлиста. НС45-750-0,7 по ГОСТ 24045-2016

4. Наружная отделка

Стены - сэндвич панэли.

Цоколь – штукатурка с последующей воднодисперсионной окраской серого цвета.

Утеплитель - мин.плита ПЖ125 по ГОСТ 9573-2012 $\gamma$=125 кг/м³ - 120мм

5. Внутренняя отделка

Стены - газоблок, сэндвич панэли.

Потолок – затирка швов и сплошное выравнивание сухими смесями с последующей водоэмульсионной покраской за 2 раза; подвесной потолок; типа «Армстронг».

6. Антикоррозийные мероприятия.

Антикоррозионная защита строительных конструкций разработана в соответствии с требованиями СН РК 2.01-01-2013 "Защита строительных конструкций от коррозии".

1. По верху фундаментов выполняется горизонтальная гидроизоляция из комбинированного строительного раствора.
2. Столярные и металлические изделия окрашиваются масляными красками
3. Под всеми фундаментами выполнить бетонную подготовку толщиной 100 мм с заведением за грани фундаментов на 100 мм с каждой стороны.
4. Все железобетонные конструкции соприкасающиеся с грунтом обмазать горячим битумом за два раза по холодной битумной огрунтовке.
5. Все деревянные элементы кровли, включая существующие, обработать антисептиками (натрий фтористым техническим) и антипиренами ТХЭФ (огнезащитное) за 2 раза.

7. Противопожарные мероприятия.

Противопожарные мероприятия выполнены в соответствии с требованиями СП РК 2.02-101-2014 - "Пожарная безопасность зданий и сооружений.

Степень огнестойкости здания -II.

Двери на путях эвакуации открываются наружу по направлению выхода из здания.

Для отделки помещений предусмотрены не сгораемые материалы.

С целью защиты деревянных конструкций от возгорания они должны быть покрыты огнезащитной краской МСХ из расчетного расхода огнезащитного покрытия 300 г/м².

Технико - экономические показатели:

| Наименование | Ед. измерение | Количество |
|---|---|---|
| Класс здания | | II |
| Уровень ответственности | | II |
| Степень долговечности | | II |
| Степень огнестойкости | | II |
| Класс здания по функциональной пожарной опасности | | Ф2.1 |
| Класс здания по конструктивной пожарной опасности | | С1 |
| Расчетный срок службы | | 50 лет |
| Общая площадь : | м² | 1843,2 |
| Строительный объем : | м³ | 5832 |
| Площадь застройки | м² | 1944 |
| Этажность | этаж | 1 |
| Высота помещения | м | 3,2 |

Согласовано

Инж. ГП

Инж. ВК

Инж. ОВ

Взам. инв. №

Подп. и дата

Инв. № подл.

| | | | |
|---|---|---|---|
| Выполнил | Жуманов Е. | | |
| Проверил | Жуманов Е. | | |

**"Строительство и обслуживание племенного птицеводческого репропродукта и яйцесклада по адресу: Жамбылская область, район Т.Рыскулова, Каракистакский с.о. село Каменка, участок 150га."**

Общие данные

| Стадия | Лист | Листов |
|---|---|---|
| РП | 2 | 12 |

ТОО "FaraOne Building" ГСЛ № 11 ГСЛ-КР № 002913 II категория.

ТОО "Компания Архитектурное-Бюро" ГСЛ № 25027718 III категория.

# План фундамента

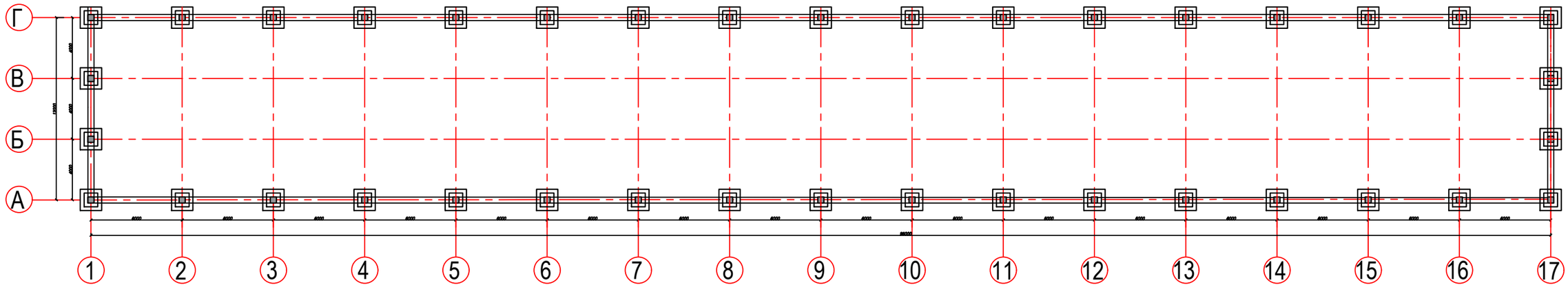


| | | | | | | | |
|---|---|---|---|---|---|---|---|
| | | | | "Строительство и обслуживание племенного птицеводческого репропродукта и яйцесклада по адресу: Жамбылская область, район Т.Рыскулова, Каракистакский с.о. село Каменка, участок 150га." | Стадия | Лист | Листов |
| | | | | | РП | 3 | |
| Выполнил | Жуманов Е. | | | План фундамента | ТОО "FaraOne Building" ГСЛ № 11 ГСЛ-КР № 002913 II категория. | ТОО "Компания Архитектурное-Бюро" ГСЛ № 25027718 III категория. | |
| Проверил | Жуманов Е. | | | | | | |

# План первого этажа на отм.0,000
## М1:100

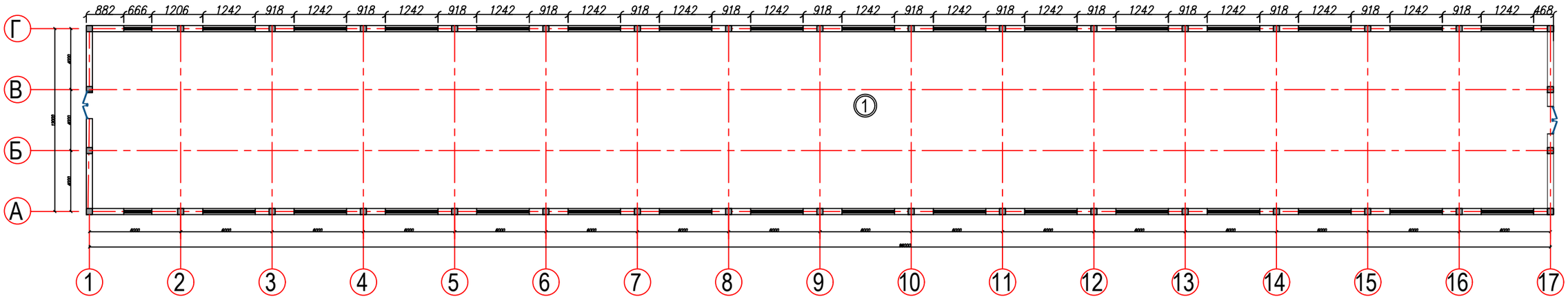


**Экспликация помещений**

| № поме-щения | Наименование | Пло-щадь м² |
|---|---|---|
| 1 | Помещение | 1843.2 |
| | Всего | 1843.2 |
| | | |

| | | | | | | | |
|---|---|---|---|---|---|---|---|
| | | | | "Строительство и обслуживание племенного птицеводческого репропродукта и яйцесклада по адресу: Жамбылская область, район Т.Рыскулова, Каракистакский с.о. село Каменка, участок 150га." | Стадия | Лист | Листов |
| | | | | | РП | 4 | |
| Выполнил | Жуманов Е. | | | План 1-го этажа | ТОО "FaraOne Building" ГСЛ № 11 ГСЛ-КР № 002913 II категория. | ТОО "Компания Архитектурное-Бюро" ГСЛ № 25027718 III категория. | |
| Проверил | Жуманов Е. | | | | | | |

# Разрез 1-1 М1:100

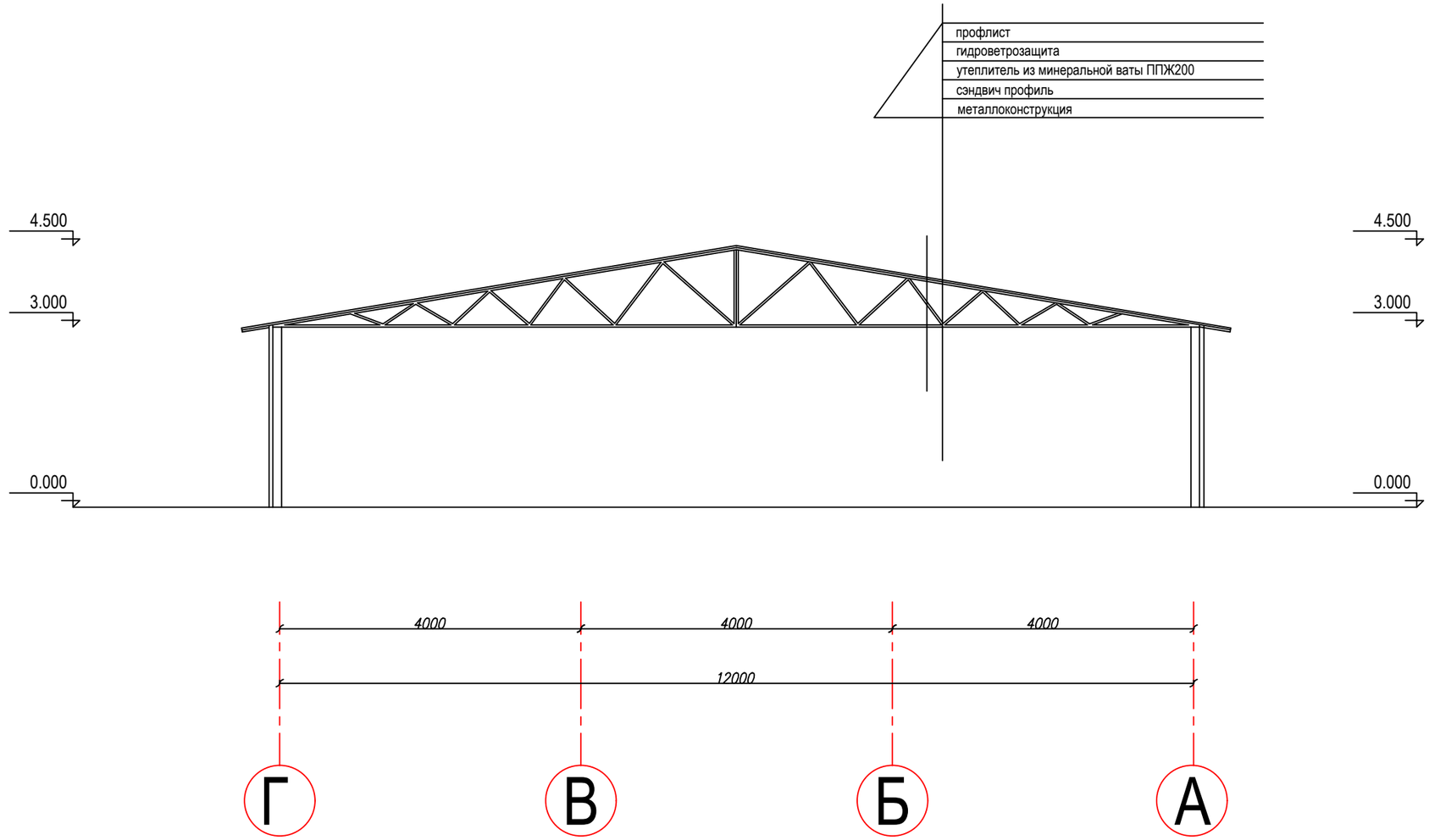


| Изм. | Колуч. | Лист | №Док | Подп. | Дата |
|---|---|---|---|---|---|
| | | | | | |
| | | | | | |
| | | | | | |
| Проверил | | Жуманов Е.Д. | | | |
| Выполнил | | Таттай Қ. | | | |

**"Строительство и обслуживание племенного птицеводческого репропродукта и яйцесклада по адресу: Жамбылская область, район Т.Рыскулова, Каракистакский с.о. село Каменка, участок 150га."**

| Масштаб | Лист | Листов |
|---|---|---|
| | | |

Разрез М1:100

ТОО "FaraOne Building"
ГСЛ № 11 ГСЛ-КР № 002913
II категория.

ТОО "Компания Архитектурное-Бюро"
ГСЛ № 25027718
III категория.

# Фасад в осях А-Г

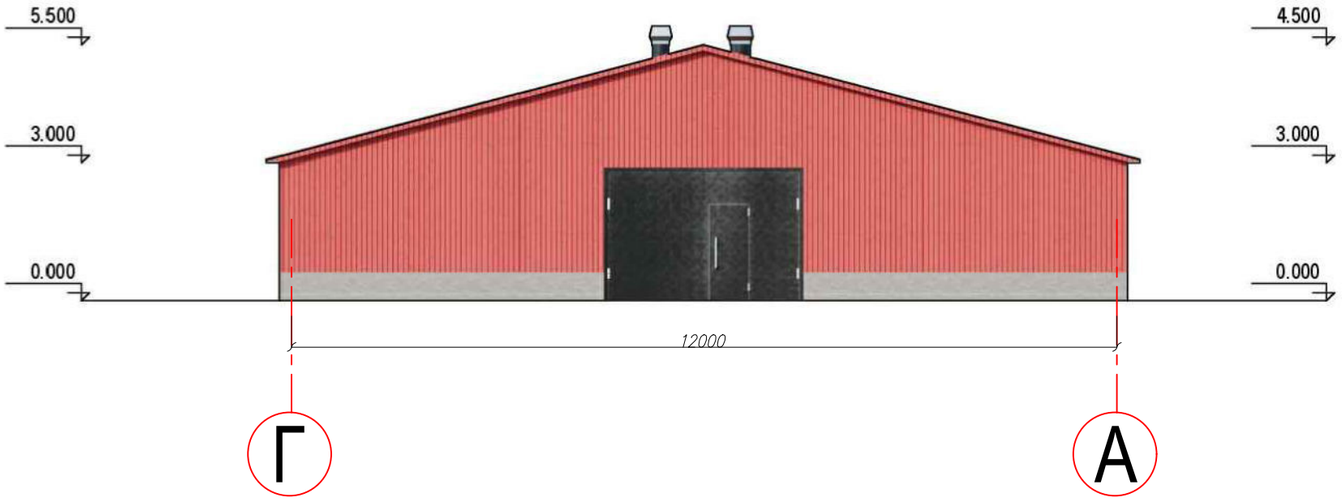


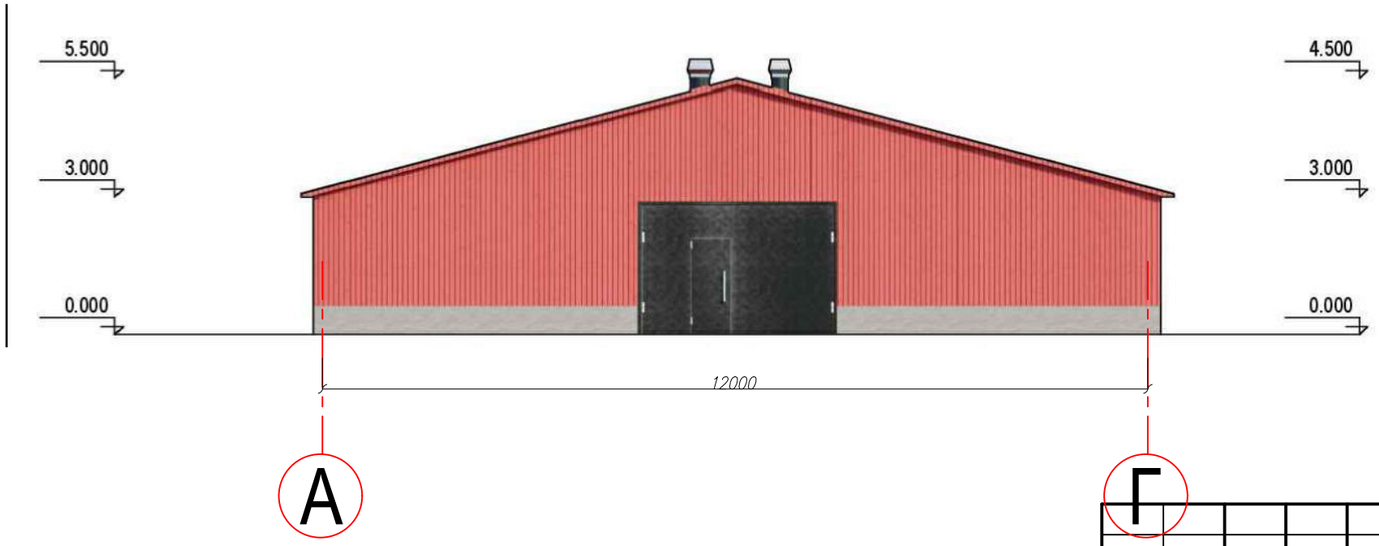


| Изм.. | Кол.уч. | Лист | № док. | Подп. | Дата |
|---|---|---|---|---|---|
| Выполнил | | Таттай Қ. | | | |
| Проверил | | Конкаш Р. | | | |

**"Строительство и обслуживание племенного птицеводческого репропродукта и яйцесклада по адресу: Жамбылская область, район Т.Рыскулова, Каракистакский с.о. село Каменка, участок 150га."**

| Стадия | Лист | Листов |
|---|---|---|
| ЭП | | |

Фасад в осях А-Г; Г-А;

ТОО "FaraOne Building" ГСЛ № 11 ГСЛ-КР № 002913 II категория.

ТОО "Компания Архитектурное-Бюро" ГСЛ № 25027718 III категория.

Формат А3

# Фасад в осях 1-16, 16-1

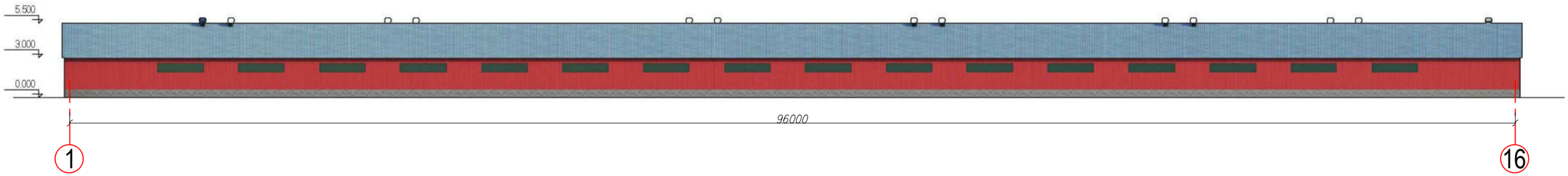


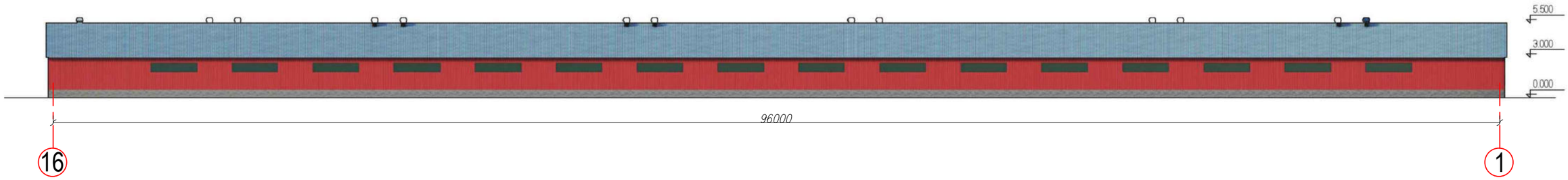


| Изм.. | Кол.уч. | Лист | № док. | Подп. | Дата |
|---|---|---|---|---|---|
| Выполнил | | Таттай Қ. | | | |
| Проверил | | Конкаш Р. | | | |

**"Строительство и обслуживание племенного птицеводческого репропродукта и яйцесклада по адресу: Жамбылская область, район Т.Рыскулова, Каракистакский с.о. село Каменка, участок 150га."**

| Стадия | Лист | Листов |
|---|---|---|
| ЭП | | |

Фасад в осях 1-16; 16-1;

ТОО "FaraOne Building" ГСЛ № 11 ГСЛ-КР № 002913 II категория.

ТОО "Компания Архитектурное-Бюро" ГСЛ № 25027718 III категория.

Формат А3

## План расположения фундаментов

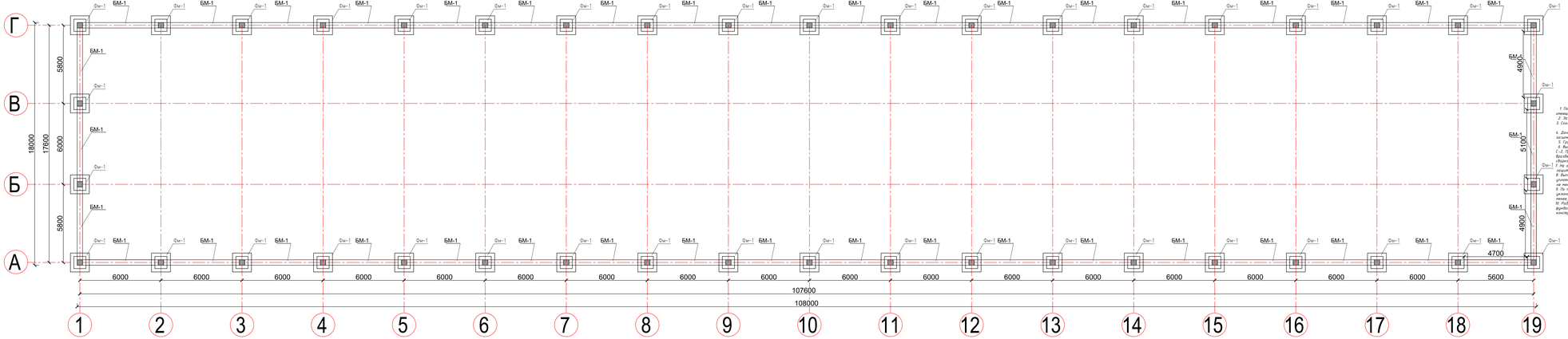


### Задание по производству земляных работ и устройству фундаментов.

1. Получить разрешение ГАСН на производство строительных работ. В строительных работах допускается строительные организации, имеющие лицензию на право осуществлять строительство в сейсмически районах.
2. За относительную отметку 0.000 принят уровень чистого пола существующего помещения.
3. Согласно разработанному чертежу (см. раздел ГП) выносится разбивочные оси здания на местности. (натуру)
4. Данный грунт с строительный мусор категорически запрещено использовать в качестве подсыпки под полы и при обратной засыпке пазух ленточных под фундаменты.
5. Грунтовые условия с инженерными сооружениями строительство подземных не встречено перед общей данных.
6. Бетонные и железобетонные конструкции фундаментов бетонов класс В 20 конструктивно армированы в двух ближе сетки С-1 и С-2. Продольная арматура ленточных фундаментов должна быть загнута на всю длину. Стыковка продольных стержней выполняется вразбежку на расстоянии не менее 500 мм. Стыковка стержней выполняется электродуги 3-4ГА ГОСТ 9467-75* ручной дуговой (Варка) применяемых электродов марки при tиаб=0мм, tабс=90 мм.
7. На отметке -2.850 устройством горизонтальная гидроизоляция из цем.-песчаного раствора состава 1:2, толщиной 20 мм. Для предотвращения перетекания грунтов фундаменты выполнить на суффозионном цементе.
8. Выполняется обратная засыпка пазух ленточных и котлованов подсыпкой под полы из местного глинистого грунта с послойным уплотнением при оптимальной влажности грунта. При этом плотность сухого грунта на всю площадь уплотнения сам должна быть не менее 1.65 т/м3.
9. По периметру здания устраивается асфальтовая отмостка шириной не менее 1.50 м по уплотненному грубо-песчаному грунту с уклоном от здания не менее 0.03. Отмостка грубо отмостки должно быть выше планировочной отметки прилегающего территории не менее, чем на 50 мм.
10. Работы по выполнение земляных работ вести в соответствии с указаниями СНиП 3.02.01-87 "Земляные сооружения, основания и фундаменты"; Бетонные и арматурные работы вести в соответствии с указаниями СНиП 3.03.01-87 "Несущие и ограждающие конструкции".

| | | | | | | | | |
|---|---|---|---|---|---|---|---|---|
| Изм. | Кол.уч. | № докум. | Подп. | Дата | | | | |
| | | | | | | Стадия | Лист | Листов |
| ГИП | | | | | | РП | 14 | 26 |
| Проверил | | | | | | | | |
| Выполн. | | Кулакова М. | | | План расположения фундаментов. | | | |

Формат А3

ФМ1

Ст1

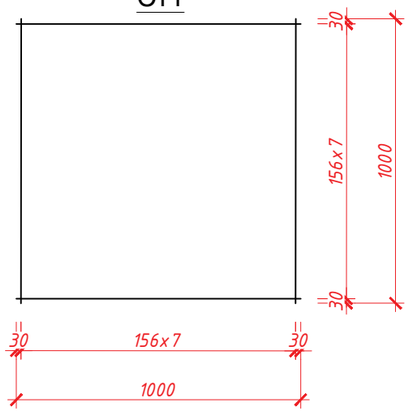


## А - А

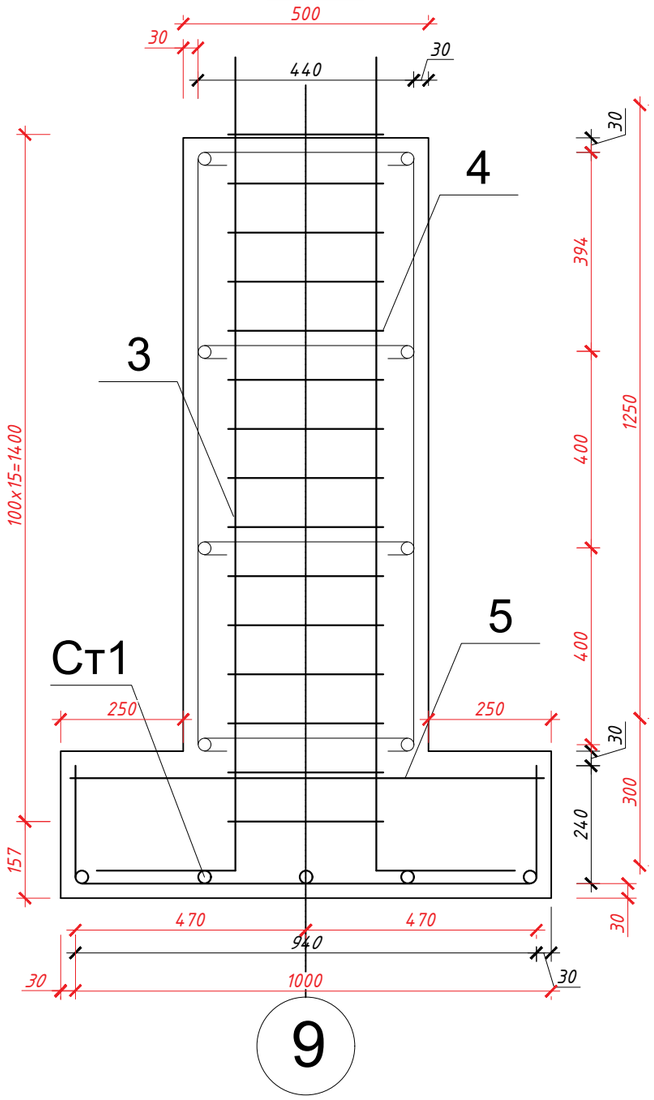


9

Спецификация элементов на устройство монолитных фундаментов

| Поз. | Обозначение | Наименование | Кол. | Масса ед.,кг. | Примечание |
|---|---|---|---|---|---|
| | | Фундамент Фм 1 | 42 | 72,16 | 3 030,72 |
| 3 | ГОСТ 5781-82* | Ø20 А-III L=1,94м | 4 | 4.97 | 19,88 |
| 4 | ГОСТ 5781-82* | Хомут Ø8 А-I L=1,6м | 15 | 0.66 | 9,9 |
| 5 | ГОСТ 5781-82* | Хомут Ø8 А-I L=4,0м | 1 | 1.64 | 1,64 |
| Ст1 | ГОСТ 5781-82* | Ø18 А-III L=1,4м | 14 | 2.91 | 40,74 |
| | | Бетон кл. В15 м3 | 42 | 0,5 | 21 |

## Фундамент Фм 1

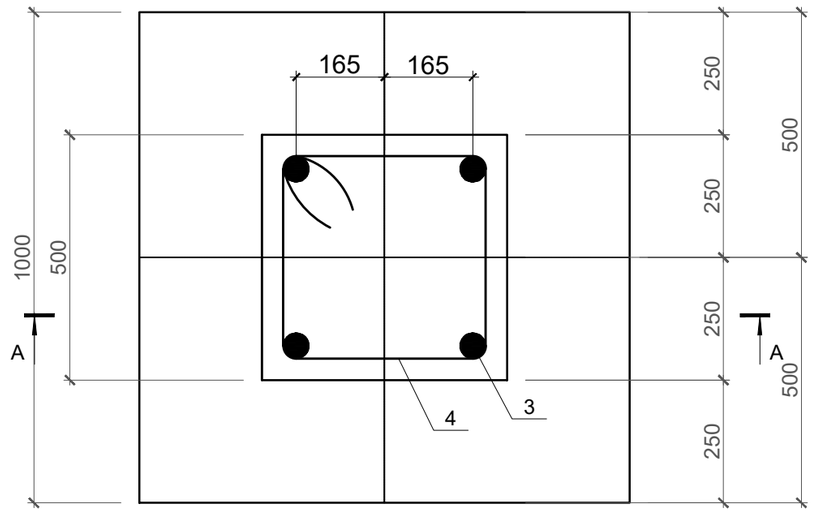


| Изм. | Кол.уч | Лист | № докум. | Подп. | Дата | | Стадия | Лист | Листов |
|---|---|---|---|---|---|---|---|---|---|
| | | | | | | | РП | 14 | 26 |
| ГИП | | | | | | Ленточный фундамент Ф1<br>Фундамент Фм 1 | | | |
| Проверил | | | | | | | | | |
| Выполн. | | | Кулжабай М. | | | | | | |

Формат А3

Балка монолитная 500х1200 Бм-1

## 1 - 1

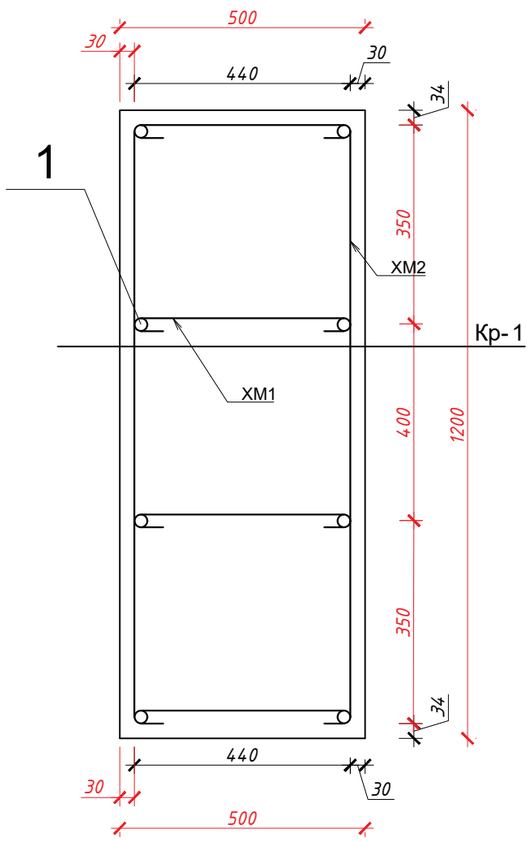


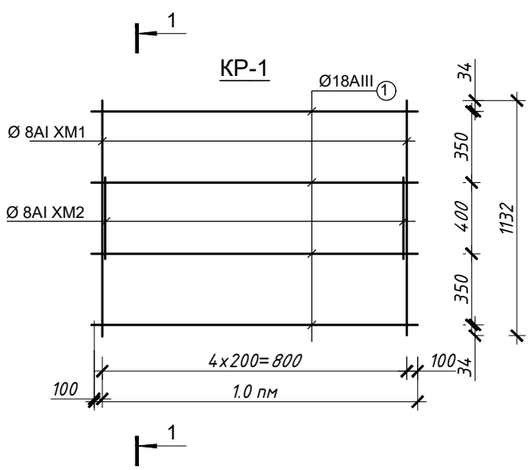


Спецификация элементов

| Поз. | Обозначение | Наименование | Кол. шт. | Масса ед. | Приме-чание |
|---|---|---|---|---|---|
| | Балка монолитная БМ-1 L=210,4 пм | | | 56,28 | 11 841,3 кг |
| 1 | ГОСТ 5781-82 | Ф18 AIII L=1000 мм | 20 | 1.998 | 39,96 кг |
| ХМ1 | ГОСТ 5781-82 | Ф8 AI L=1795 мм | 4 | 0,709 | 2,84 кг |
| ХМ2 | ГОСТ 5781-82 | Ф8 AI L=3260 мм | 4 | 1,288 | 5,16 кг |
| | | Бетон кл. В15 | | | 97,15 м3 |

| Из. | № уч | № докум. | Подп. | Дата | | Стадия | Лист | Листов |
|---|---|---|---|---|---|---|---|---|
| | | | | | | РП | 16 | 26 |
| ГИП | | | | | | | | |
| Проверил | | | | | Балка монолитная | | | |
| Выполн. | | Кулжабай М. | | | | | | |

Формат А3

# СХЕМА РАСПОЛОЖЕНИЯ ЗАКЛАДНЫХ ДЕТАЛЕЙ и МЕТАЛЛИЧЕСКИХ ФЕРМ

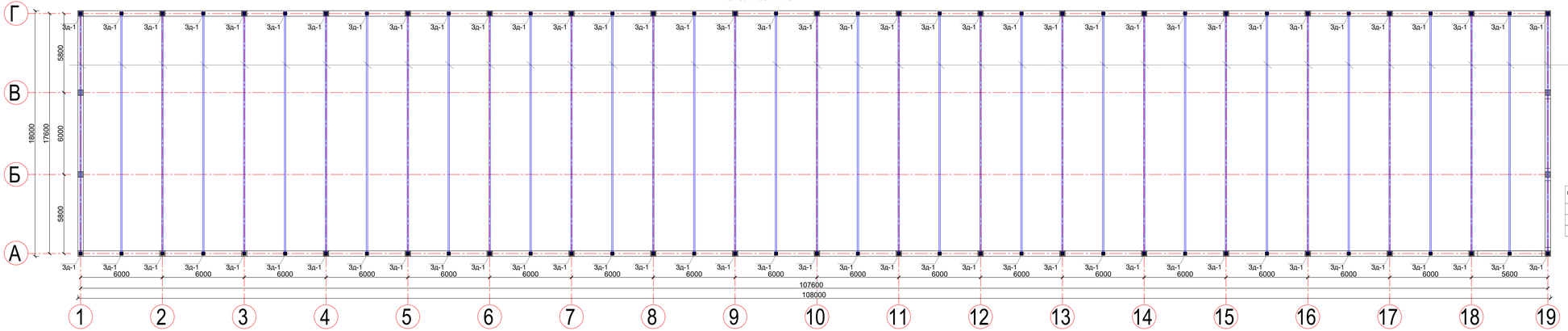

Спецификация элементов.

| Поз. | Обозначение | Наименование | Кол.шт. | Масса ед. | Примечание |
|---|---|---|---|---|---|
| | | Закладной деталь ЗД-1 | 74 | 5.68 | 420.32 кг |
| а | ГОСТ 103-76* | Лист -10х250х250 | 1 | 4.90 | 4.90 |
| б | ГОСТ 23279-85 | Ø12АIII L=218 | 4 | 0.19 | 0.78 |

| Изм. | Кол.уч. | № докум. | Подп. | Дата | | | | |
|---|---|---|---|---|---|---|---|---|
| | | | | | | | Стадия | Лист | Листов |
| | | | | | | | РП | 14 | 26 |
| ГИП | | | | | | | | | |
| Проверил | | | | | | | | | |
| Выполн. | | Кужебаев М. | | | | СХЕМА РАСПОЛОЖЕНИЯ ЗАКЛАДНЫХ ДЕТАЛЕЙ | | | |

Формат А3

# Ферма Ф1

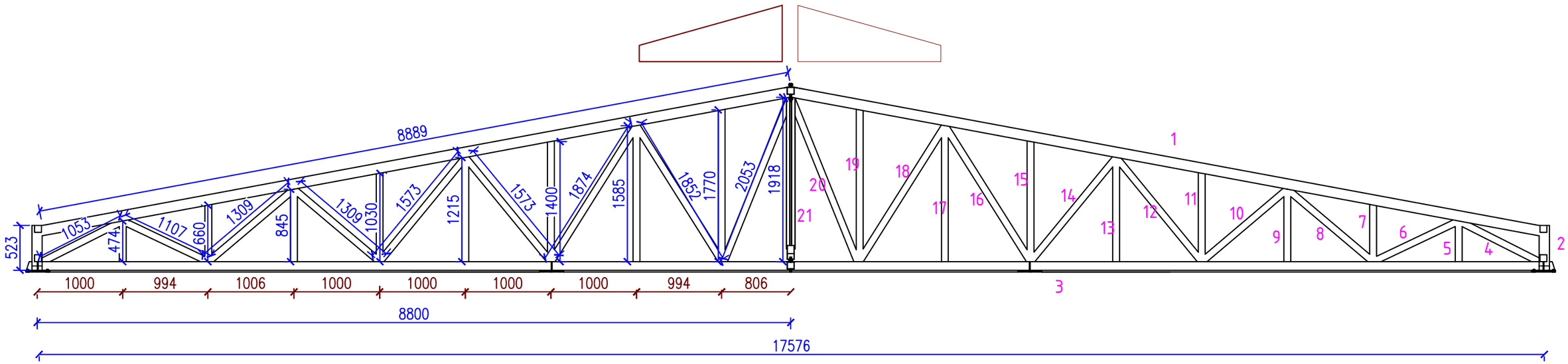


| Спецификация | | | | | |
|---|---|---|---|---|---|
| Поз. | Обозначение | Наименование | Кол. | Масса ед., кг | Приме-чание |
| | | Ферма Ф1 | 19 | | |
| 1 | ГОСТ 8639-82 | Труба 120х120х6 L=8889 мм | 2 | 186,6 | 373,2 |
| 2 | ГОСТ 8639-82 | Труба 120х120х6 L=523 мм | 2 | 10,98 | 21,96 |
| 3 | ГОСТ 8639-82 | Труба 100х100х6 L=8800мм | 2 | 151,5 | 303 |
| 4 | ГОСТ 8639-82 | Труба 80х80х4 L=1053 мм | 2 | 9,82 | 19,64 |
| 5 | ГОСТ 8639-82 | Труба 80х80х4 L=474 мм | 2 | 4,42 | 8,84 |
| 6 | ГОСТ 8639-82 | Труба 80х80х4 L=1107 мм | 2 | 10,32 | 20,65 |
| 7 | ГОСТ 8639-82 | Труба 80х80х4 L=660 мм | 2 | 6,15 | 12,31 |
| 8 | ГОСТ 8639-82 | Труба 80х80х4 L=1309 мм | 2 | 12,21 | 24,42 |
| 9 | ГОСТ 8639-82 | Труба 80х80х4 L=845 мм | 2 | 7,88 | 15,76 |
| 10 | ГОСТ 8639-82 | Труба 80х80х4 L=1309 мм | 2 | 12,21 | 24,42 |
| 11 | ГОСТ 8639-82 | Труба 80х80х4 L=1030 мм | 2 | 9,60 | 19,2 |
| 12 | ГОСТ 8639-82 | Труба 80х80х4 L=1573 мм | 2 | 14,67 | 29,35 |
| 13 | ГОСТ 8639-82 | Труба 80х80х4 L=1215 мм | 2 | 11,33 | 22,67 |
| 14 | ГОСТ 8639-82 | Труба 80х80х4 L=1573 мм | 2 | 14,67 | 29,35 |
| 15 | ГОСТ 8639-82 | Труба 80х80х4 L=1400 мм | 2 | 13,06 | 26,12 |
| 16 | ГОСТ 8639-82 | Труба 80х80х4 L=1874 мм | 2 | 17,48 | 34,96 |
| 17 | ГОСТ 8639-82 | Труба 80х80х4 L=1585 мм | 2 | 14,78 | 29,57 |
| 18 | ГОСТ 8639-82 | Труба 80х80х4 L=1852 мм | 2 | 17,28 | 34,56 |
| 19 | ГОСТ 8639-82 | Труба 80х80х4 L=1770 мм | 2 | 16,51 | 33,02 |
| 20 | ГОСТ 8639-82 | Труба 80х80х4 L=2053 мм | 2 | 19,15 | 38,3 |
| 21 | ГОСТ 8639-82 | Труба 80х80х4 L=1918 мм | 1 | 17,89 | 17,89 |

| Изм. | Кол. уч | № докум. | Подп. | Дата | | Стадия | Лист | Листов |
|---|---|---|---|---|---|---|---|---|
| | | | | | | РП | 1,1 | 26 |
| ГИП | | | | | | | | |
| Проверил | | | | | Ферма Ф1 | | | |
| Выполн. | | Кулжабай М. | | | | | | |

Формат А3