ТОО "Seta Company" ГСЛ 21024763

Рабочий проект

Строительство погрузочного тупика на территории месторождения Кызылту в Ерейментауском районе Акмолинской области и подъездного железнодорожного пути (примыкания) к станции Киыршык для погрузки руды

ТОМ V. Альбом 1

Пути железнодорожные

16/10/23-ПЖ

г. Астана

ТОО "Seta Company" ГСЛ 21024763

Рабочий проект

Строительство погрузочного тупика на территории месторождения Кызылту в Ерейментауском районе Акмолинской области и подъездного железнодорожного пути (примыкания) к станции Киыршык для погрузки руды

ТОМ V. Альбом 1

Пути железнодорожные

16/10/23-ПЖ

Директор_____Байканов В.Т.

ГИП_____Джанасбаев С.К.

г. Астана

Ведомость основных комплектов рабочих чертежей

Номер тома	Обозначение	Наименование	Примечание
V	16/10/23-ПЖ	Пути железнодорожные	
VI	16/10/23-НПЖ	Технологический переезд	
VII	16/10/23-ЭС	Электроснабжение	
VIII	16/10/23-ВН	Наружное видеонаблюдение	
IX	16/10/23-ПЖ-КЖ	Погрузочный фронт №1 и №2	
X	16/10/23-КМ	Смотровая вышка	
XI	16/10/23-СС	Связь	
XII	16/10/23-АСУ	Электрическое управление стрелками	
XIII	16/10/23-ИС	Водопропускные трубы	
XIV	16/10/23-ТХ	Технологические решения	
XV	16/10/23-АС	Туалет одноочковый	
XVI	16/10/23-КЖ	Фундаменты под модульные здания	

Ведомость рабочих чертежей комплекта

Лист	Наименование	Примечание
1	Общие данные	
2	Путевой план. М 1:1000	
3	Продольный профиль пути №1	
4	Поперечные профили	4.1-4.9
5	Упор	
6	Продольный профиль водоотводных канав	
7	Попикетная ведомость	
8	Спецификация материалов	

Ведомость ссылочных и прилагаемых документов

Обозначение	Наименование	Примечание
	Прилагаемые документы	
ПЖ.ВР	Ведомости объемов работ	
ПЖ.СО	Спецификация оборудования, изделий и материалов	
	Ссылочные документы	
СН РК 3.03-122-2013	Промышленный транспорт	
ГОСТ 21.702-2013	Система проектной документации для строительства. Правила выполнения рабочей документации железнодорожных путей.	
ГОСТ 9238-2013	Габариты железнодорожного подвижного состава и приближения строений	
СТ РК 1413-2005	«Дороги автомобильные и железные. Требования по проектированию земляного полотна»	

Общие данные

1. Проект разработан на основании топографической съемки, выполненной в ноябре 2023 года ТОО «Құрылыс-Темір».
2. При проектировании использована нормативная литература: СНиП РК 3.03-122-2013 "Промышленный транспорт".
3. Съемка выполнена в местной системе координат и в Балтийской системе высот.
4. Проект разработан на основании инженерно-геологических изысканий проведенных в 2023г. ТОО «Құрылыс-Темір»

Таблица реперов

	X	Y	H
рп1	9322.48	18584.59	299.19
рп2	9346.45	18391.68	298.95

Технические решения, принятые в рабочих чертежах, соответствуют требованиям экологических, санитарно-гигиенических, противопожарных и других норм, действующих на территории Республики Казахстан и обеспечивают безопасную для жизни и здоровья людей эксплуатацию объекта при соблюдении предусмотренных рабочими чертежами мероприятий.

Главный инженер проекта Джанасбаев С.К.

Согласовано:

Раздел НПЖ

Парахина

Взамен инв.

Подпись и дата 01.24

инв. №

Изм.	Кол.у	Лист	№док	Подпись	Дата
ГИП		Джанасбаев			01.24
Разработал		Парахина Г.			01.24
Проверил		Джанасбаев			01.24
Н.контроль		Мусабаев К.			01.24

16/10/23-ПЖ

Строительство погрузочного тупика на территории месторождения Кызылту в Ерейментауском районе Акмолинской области и подъездного железнодорожного пути (примыкания) к станции Киыршык для погрузки руды

Пути железнодорожные

Стадия	Лист	Листов
РП	1	

Общие данные

ТОО "Seta Company"
ГСЛ 21024763

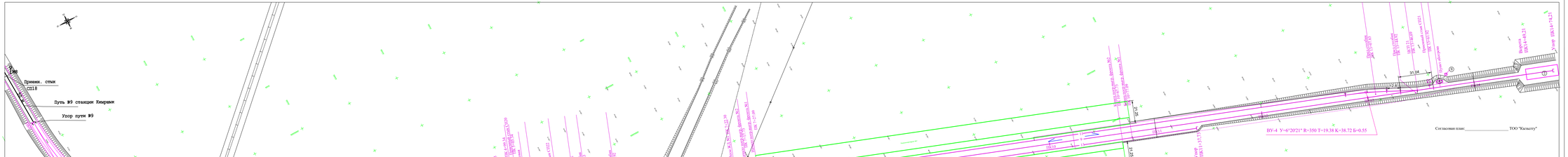

Согласовано план:_____ ТОО "Кульпту"

Ведомость железнодорожных путей

№ пути	Наименование	Граница пути от стрелки	Граница пути через стрелки	Граница пути до стрелки (упор)	Длина пути, м полная	Длина пути, м полезная	Длина пути, м укладываемая	Тип рельса
9	Соединительный	пк0	20.21. 22.	упор1	1474.21	750	1381,09	Р65С
11	Погрузочно-выгрузочный	20		21	859,12	750	797,04	Р65С
13	Погрузочно-выгрузочный	22		упор2	597,31	542.78	566,27	Р65С
					2930,74		2744.40	

Ведомость стрелочных переводов

Тип рельса	Сторонность стрелочного перевода	Марка крестовины	Номер проекта стрелочного перевода	Материал брусьев	Наименование стрелочного перевода	Номер стрелочного перевода	Количество шт.	Примечание
Р-65С	правый	1/9	2434.00.000	дерево	обычный	22. 21	2	-
Р-65С	левый	1/9	2434.00.000	дерево	обычный	20.	1	-

Номер на плане	Наименование	Примечание
1	Модульное зарядное диспетчерская	Комплектация производится по ХХ шифрам
2	Ангар	Комплектация производится по ХХ шифрам
3	Модульное зарядное бесобных автобусов	Комплектация производится по ХХ шифрам
4	Пункт обогрева	Комплектация производится по ХХ шифрам
5	Вагон железнодорожная 150 т. Марка ПК3+22,30	Комплектация поставщик монтаж
6	Вагон автомобильная 150 т. Марка ПК3+12,70	Комплектация поставщик монтаж
7	Технологический перевод ПК4+99,34	
8	Вагон автомобильная 150 т. Марка	
9	Туалет прорезиновый	
10	Площадка под мусорный контейнер	

Условные обозначения

- Проектируемый путь
- Направление отвода воды
- Граница земельного отвода

									ВК/ПК/23- ПЖ
Изм	Кол.уч	Лист	№док	Подпись	Дата				Строительство подземного пешехода на территории месторождения Кульпту. В Денисовском районе Алматинской области с подъездом железнодорожных путей Горнопромышленной станции Кзылжык для подачи руды
ГИП		Данилов			01.24				
Разработал		Порохов Г.			01.24	Пути железнодорожные	Стадия	Лист	Листов
Проверил		Данилов			01.24		РП	2	
Н.контроль		Пучков К.			01.24	Путевой план. М 1:1000	ТОО "Setx Company" ГСЛ 21024.763		

Формат А4х8

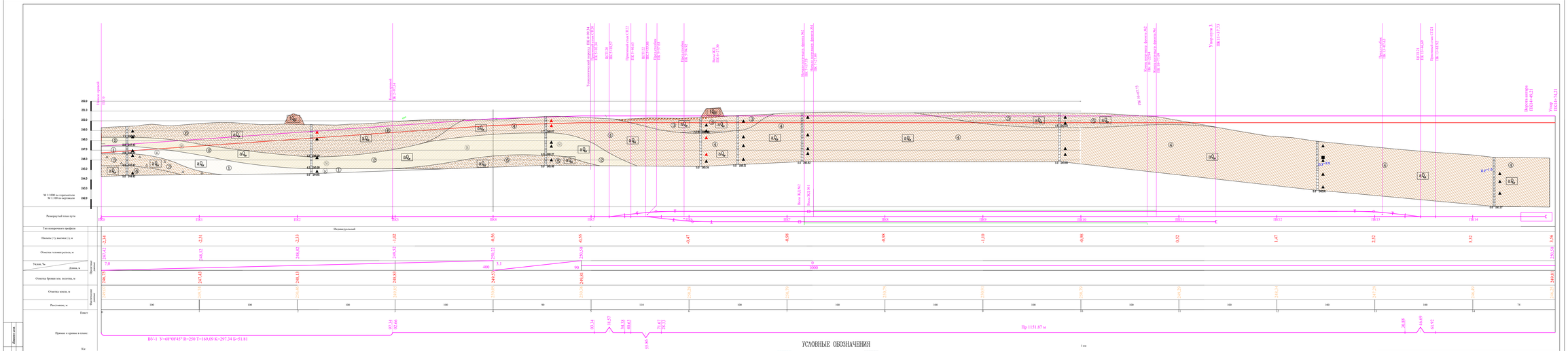

УСЛОВНЫЕ ОБОЗНАЧЕНИЯ

- Техногенные грунты
- ① Песок гравелистый
- ② Песок средней крупности
- ③ Супесь
- ④ Суглинок
- ⑤ Супесь щебенистая
- ⑥ Суглинок щебенистый
- Включения гравия и гальки

								16/18-023. ПК	
								Строительство подъездного пути к территории месторождения Кальмуты. В Целиноградском районе Акмолинской области с подъездом.	
Изм.	Кол.уч.	Лист	Nдок.	Подпись	Дата			железнодорожного пути (протяжкой) к станции Кзылкак 8км подъезд пути	
ГИП		Зиновьев			01.24				
Разработал		Иванова			01.24	Стадия	Лист	Листов	
Проверил		Зиновьев			01.24				
Н.контроль		Чеховский			01.24	РП	3		
						Путь железнодорожные			
						Продольный профиль пути №1		ТОО "Satu Company" ГСЛ 21024/03	

Формат А3х8

Подпись и дата: 27.24

Инв. № подл.

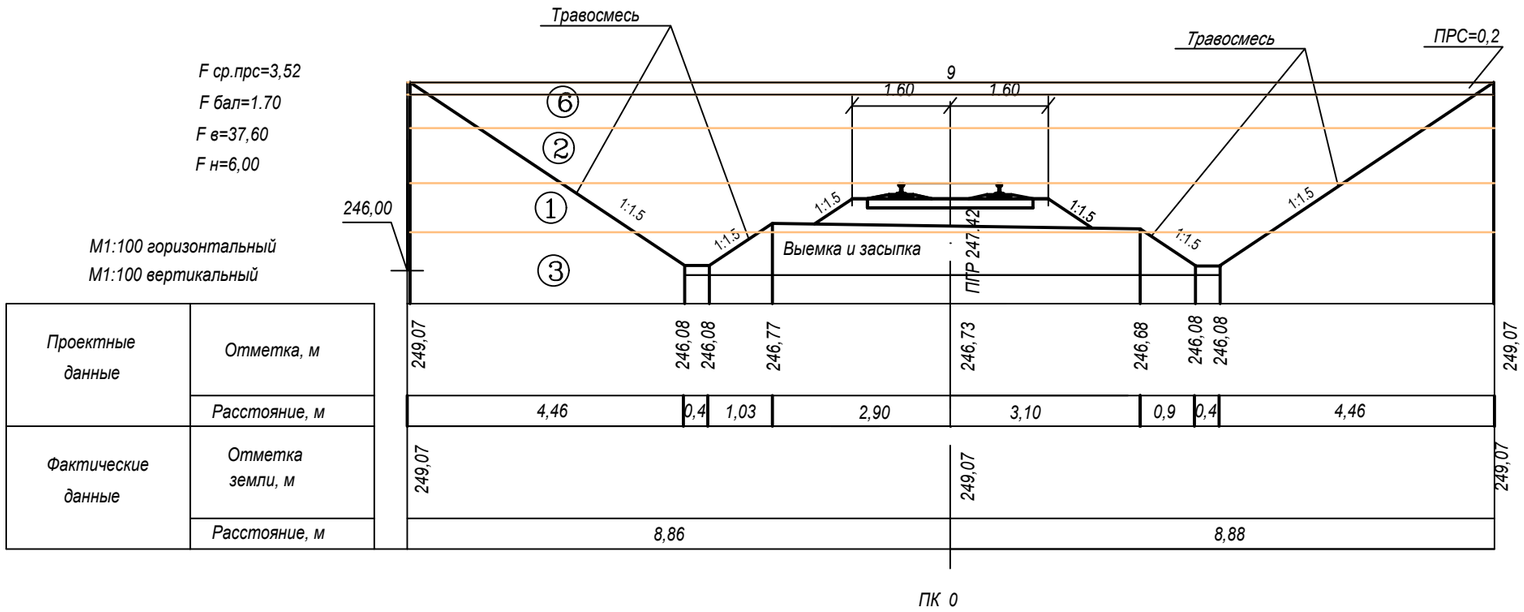

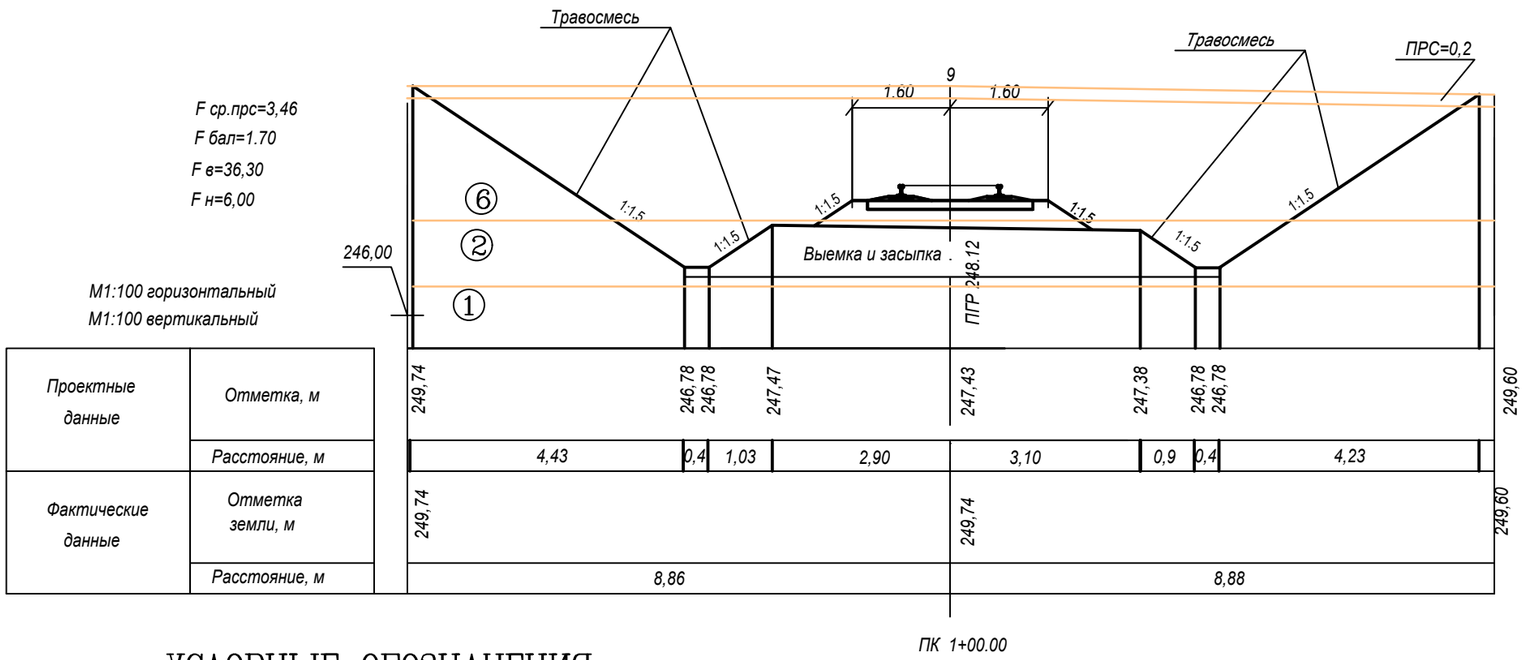

Разрез верхнего строения пути
на железобетонных шпалах

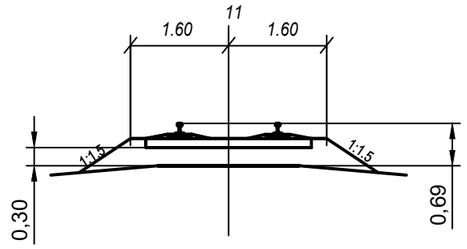

Рельс Р65С. СТ РК ГОСТ Р51618-2005.

Шпала ж/б Ш-1 III . ГОСТ 33320-2015.

Щебень под шпалой. ГОСТ 7392-2014

УСЛОВНЫЕ ОБОЗНАЧЕНИЯ

- Техногенные грунты
- ① Песок гравелистый
- ② Песок средней крупности
- ③ Супесь
- ④ Суглинок
- ⑤ Супесь щебенистая
- ⑥ Суглинок щебенистая
- Включения гравия и гальки

Взамен инв.	
Подпись и дата	01.24
инв. №	

Изм.	Кол.у	Лист	№док	Подпись	Дата
ГИП		Джанасбаев			01.24
Разработал		Парахина Г.			01.24
Проверил		Джанасбаев			01.24
Н.контроль		Мусабаев К.			01.24

16/10/23- ПЖ

Строительство погрузочного тупика на территории месторождения Кызылту в Ерейментауском районе Акмолинской области и подъездного железнодорожного пути (примыкания) к станции Киыршык для погрузки руды

Пути железнодорожные

Стадия	Лист	Листов
РП	4.1	9

Поперечные профили

ТОО "Seta Company"
ГСЛ 21024763

F ср.прс=3,52
F бал=1.70
F в=29,40
F кан=1,80

M1:100 горизонтальный
M1:100 вертикальный

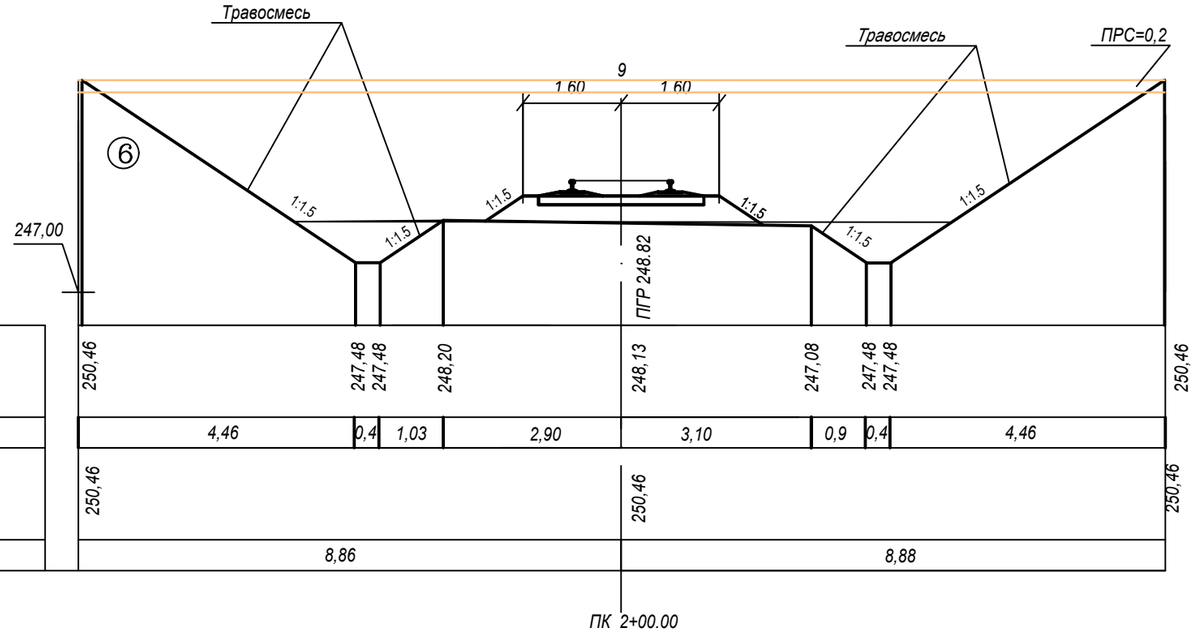

Проектные данные	Отметка, м	250,46 / 247,48 / 247,48 / 248,20 / 248,13 / 247,08 / 247,48 / 247,48 / 250,46
	Расстояние, м	4,46 / 0,4 / 1,03 / 2,90 / 3,10 / 0,9 / 0,4 / 4,46
Фактические данные	Отметка земли, м	250,46 / 250,46 / 250,46
	Расстояние, м	8,86 / 8,88

F ср.прс=2.70
F бал=1.70
F в=9,40
F кан=2,12

M1:100 горизонтальный
M1:100 вертикальный

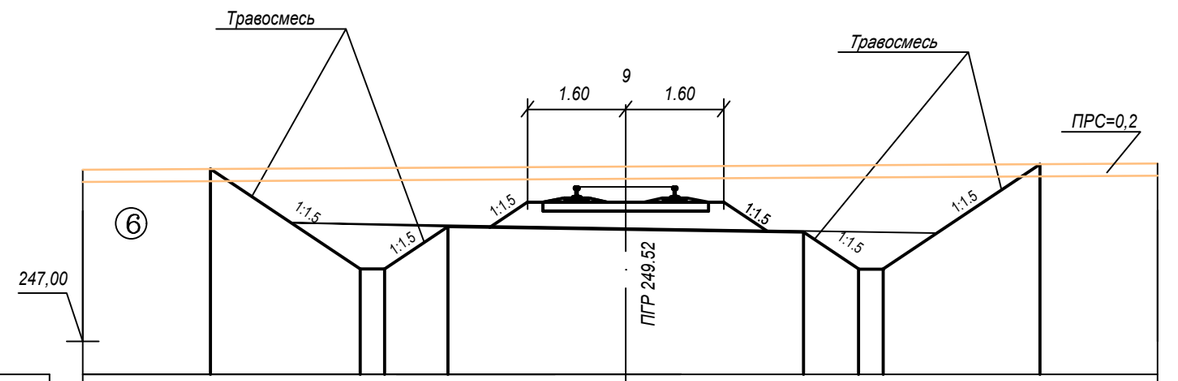

Проектные данные	Отметка, м	249,81 / 248,18 / 248,18 / 248,87 / 248,83 / 248,78 / 248,18 / 248,18 / 249,89
	Расстояние, м	2,44 / 0,4 / 1,03 / 2,90 / 2,90 / 0,9 / 0,4 / 2,56
Фактические данные	Отметка земли, м	249,80 / 249,85 / 249,90
	Расстояние, м	8,86 / 8,68

1

Взамен инв.		
Подпись и дата	01.24	
инв. №		

Изм.	Кол.уч	Лист	Nдок.	Подпись	Дата	16/10/23- ПЖ	Лист 4.2

F ср.прс=2,90

F бал=1.70

F в=4,60

F кан=4,90

М1:100 горизонтальный

М1:100 вертикальный

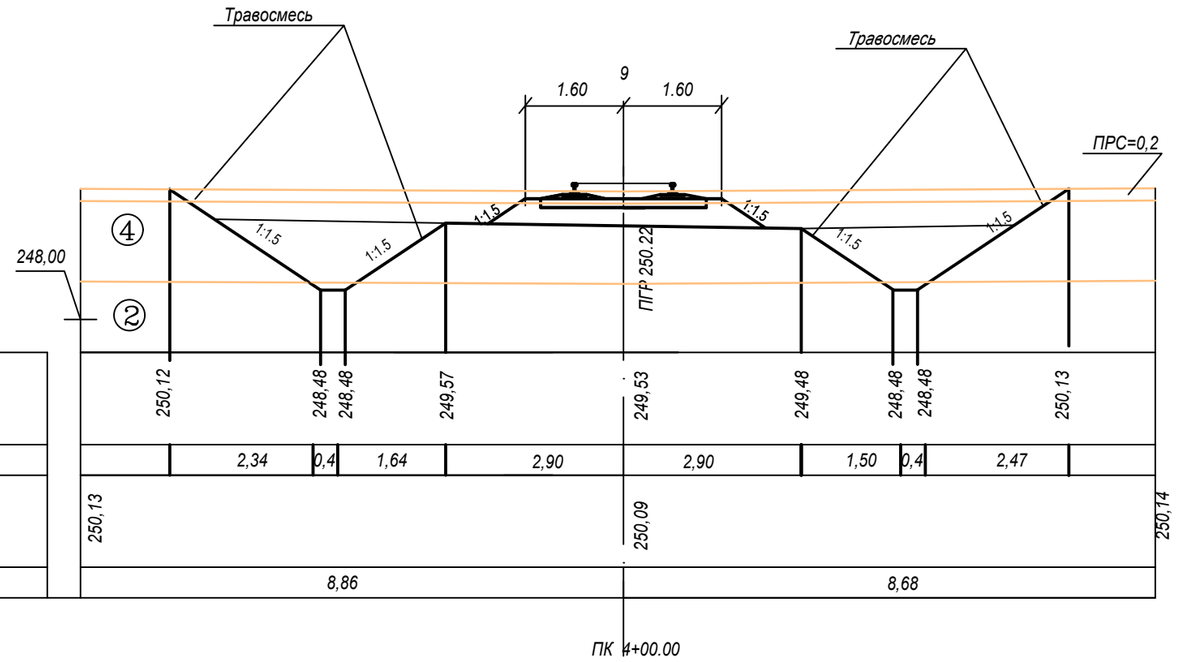

Проектные данные	Отметка, м	250,12; 248,48; 248,48; 249,57; 249,53; 249,48; 248,48; 248,48; 250,13
	Расстояние, м	2,34; 0,4; 1,64; 2,90; 2,90; 1,50; 0,4; 2,47
Фактические данные	Отметка земли, м	250,13; 250,09; 250,14
	Расстояние, м	8,86; 8,68

F ср.прс=3,0

F бал=1.70

F в=4,90

F кан=5,10

М1:100 горизонтальный

М1:100 вертикальный

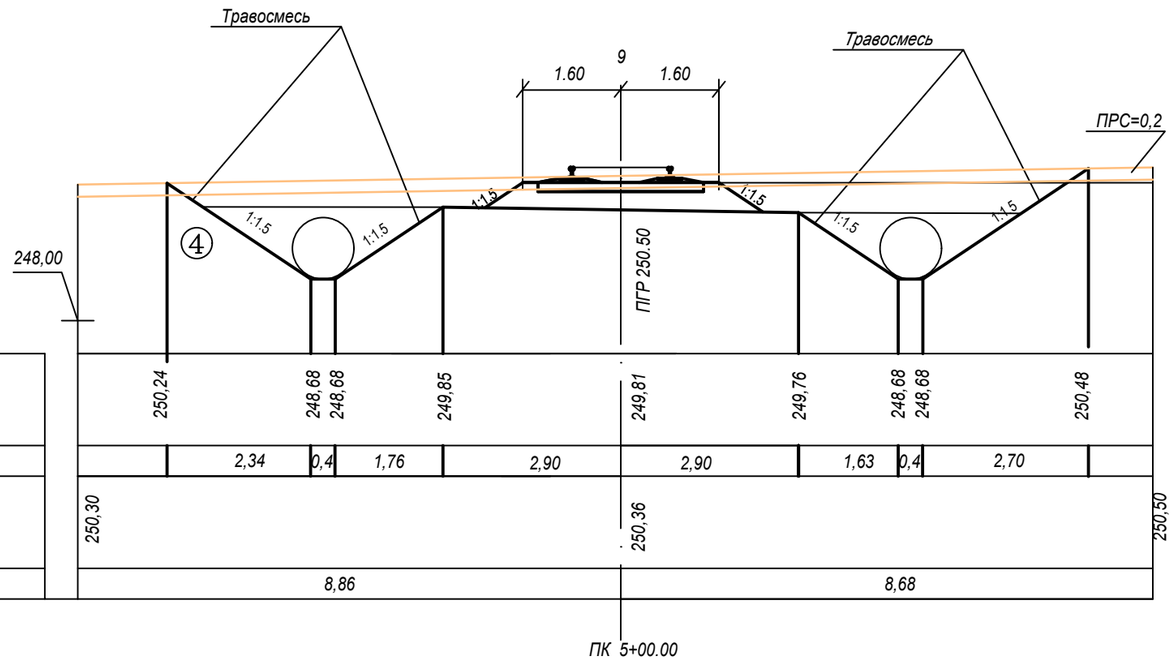

Проектные данные	Отметка, м	250,24; 248,68; 248,68; 249,85; 249,81; 249,76; 248,68; 248,68; 250,48
	Расстояние, м	2,34; 0,4; 1,76; 2,90; 2,90; 1,63; 0,4; 2,70
Фактические данные	Отметка земли, м	250,30; 250,36; 250,50
	Расстояние, м	8,86; 8,68

Взамен инв.		
Подпись и дата	01.24	
инв. №		

Изм.	Кол.уч	Лист	Nдок.	Подпись	Дата	16/10/23- ПЖ	Лист 4.3

F ср.прс=5,20

F бал=8,0

F в=7,90

F кан=2,65

М1:100 горизонтальный

М1:100 вертикальный

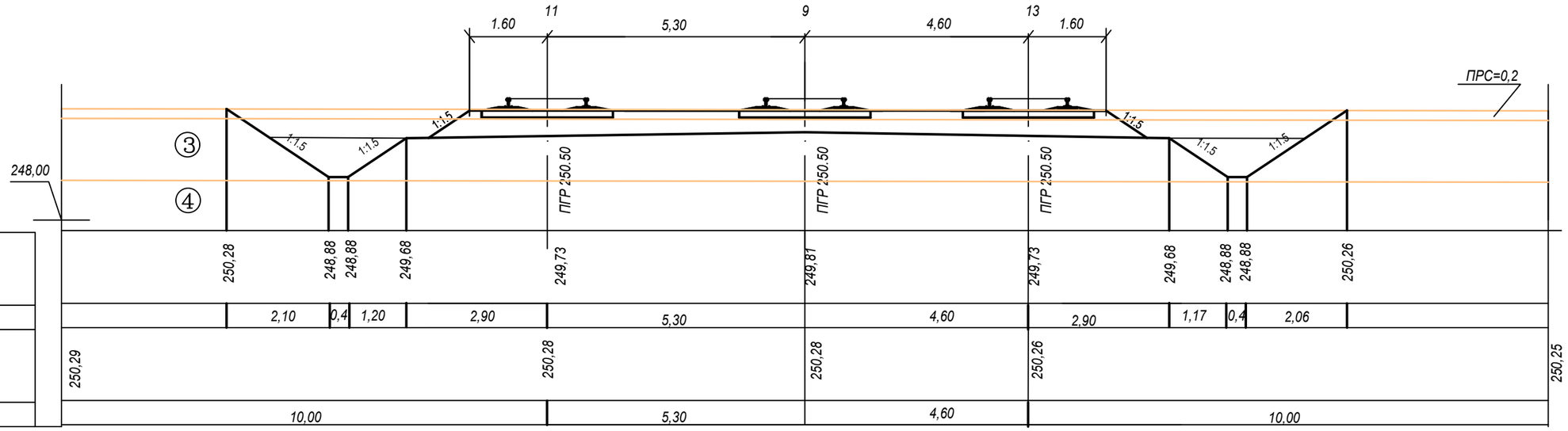

Проектные данные	Отметка, м	250,28 / 248,88 / 248,88 / 249,68 / 249,73 / 249,81 / 249,73 / 249,68 / 248,88 / 248,88 / 250,26
	Расстояние, м	2,10 / 0,4 / 1,20 / 2,90 / 5,30 / 4,60 / 2,90 / 1,17 / 0,4 / 2,06
Фактические данные	Отметка земли, м	250,29 / 250,28 / 250,28 / 250,26 / 250,25
	Расстояние, м	10,00 / 5,30 / 4,60 / 10,00

ПК 6

F ср.прс=5,45

F бал=8,0

F в=19,50

F кан=1,6

М1:100 горизонтальный

М1:100 вертикальный

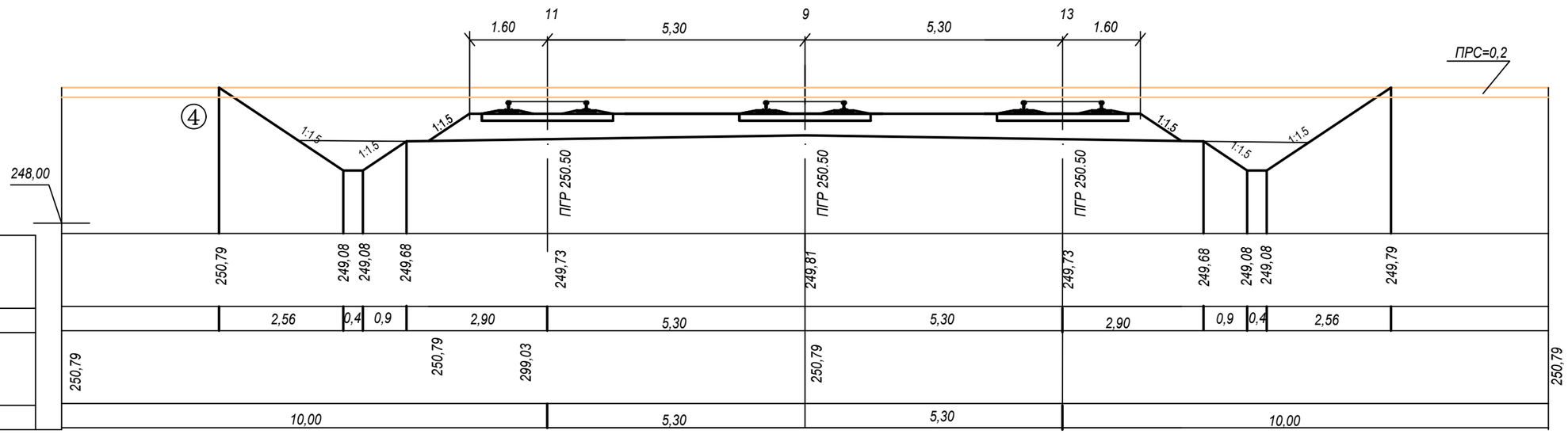

Проектные данные	Отметка, м	250,79 / 249,08 / 249,08 / 249,68 / 249,73 / 249,81 / 249,73 / 249,68 / 249,08 / 249,08 / 249,79
	Расстояние, м	2,56 / 0,4 / 0,9 / 2,90 / 5,30 / 5,30 / 2,90 / 0,9 / 0,4 / 2,56
Фактические данные	Отметка земли, м	250,79 / 250,79 / 299,03 / 250,79 / 250,79
	Расстояние, м	10,00 / 5,30 / 5,30 / 10,00

ПК 7

Взамен инв.		
Подпись и дата	01.24	
инв. №		

Изм.	Кол.уч	Лист	Nдок.	Подпись	Дата	16/10/23- ПЖ	Лист 4.4

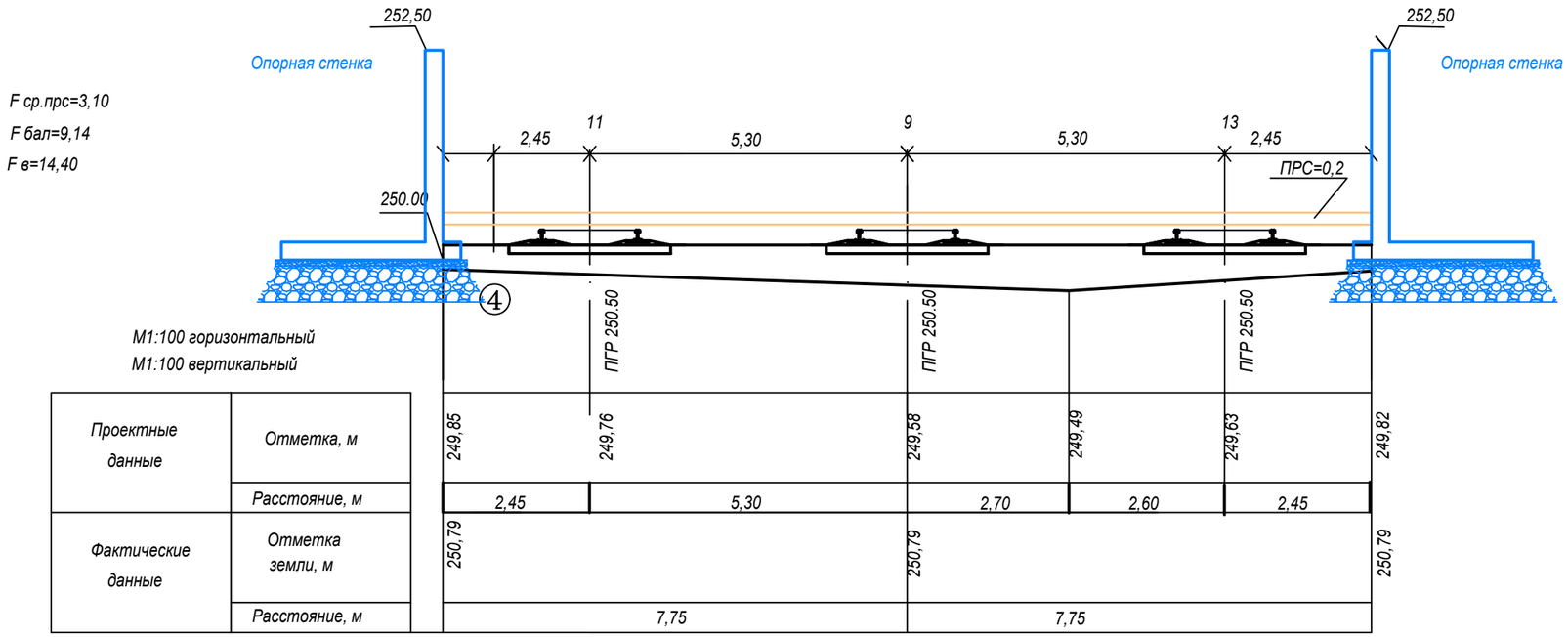

ПК 8

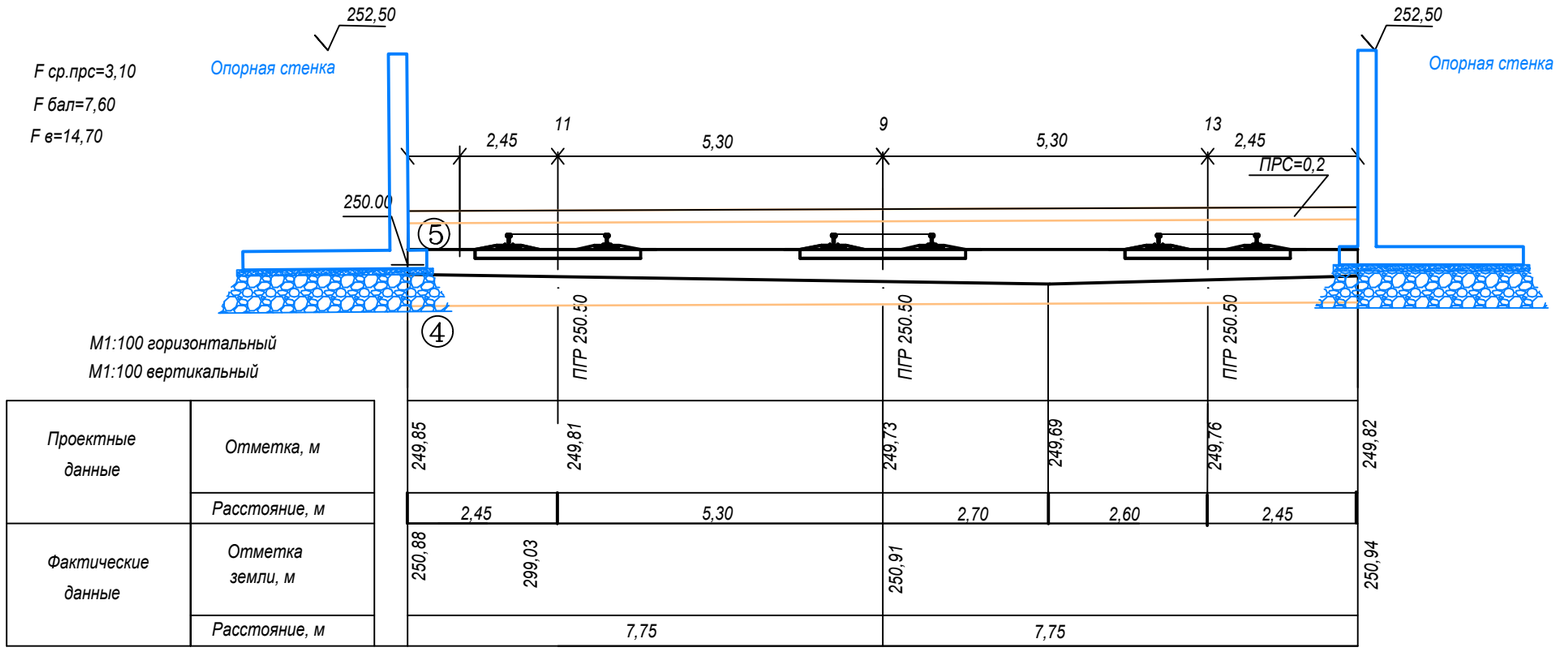

ПК 9

Взамен инв.	
Подпись и дата	01.24
инв. №	

Изм.	Кол.уч	Лист	Nдок.	Подпись	Дата	16/10/23- ПЖ	Лист 4.5

F ср.прс=3,10

F бал=9,14

F в=15,20

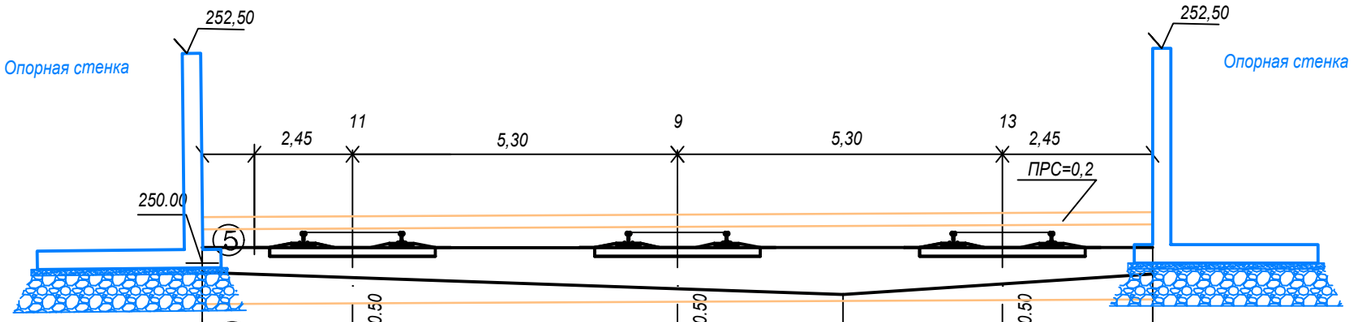

М1:100 горизонтальный

М1:100 вертикальный

Проектные данные	Отметка, м	249,85	249,76	249,58	249,49	249,63	249,82
	Расстояние, м	2,45	5,30	2,70	2,60	2,45	
Фактические данные	Отметка земли, м	250,75		250,79			250,83
	Расстояние, м	7,75		7,75			

ПК 10

F ср.прс=3,50

F бал=7,65

F н=10,32

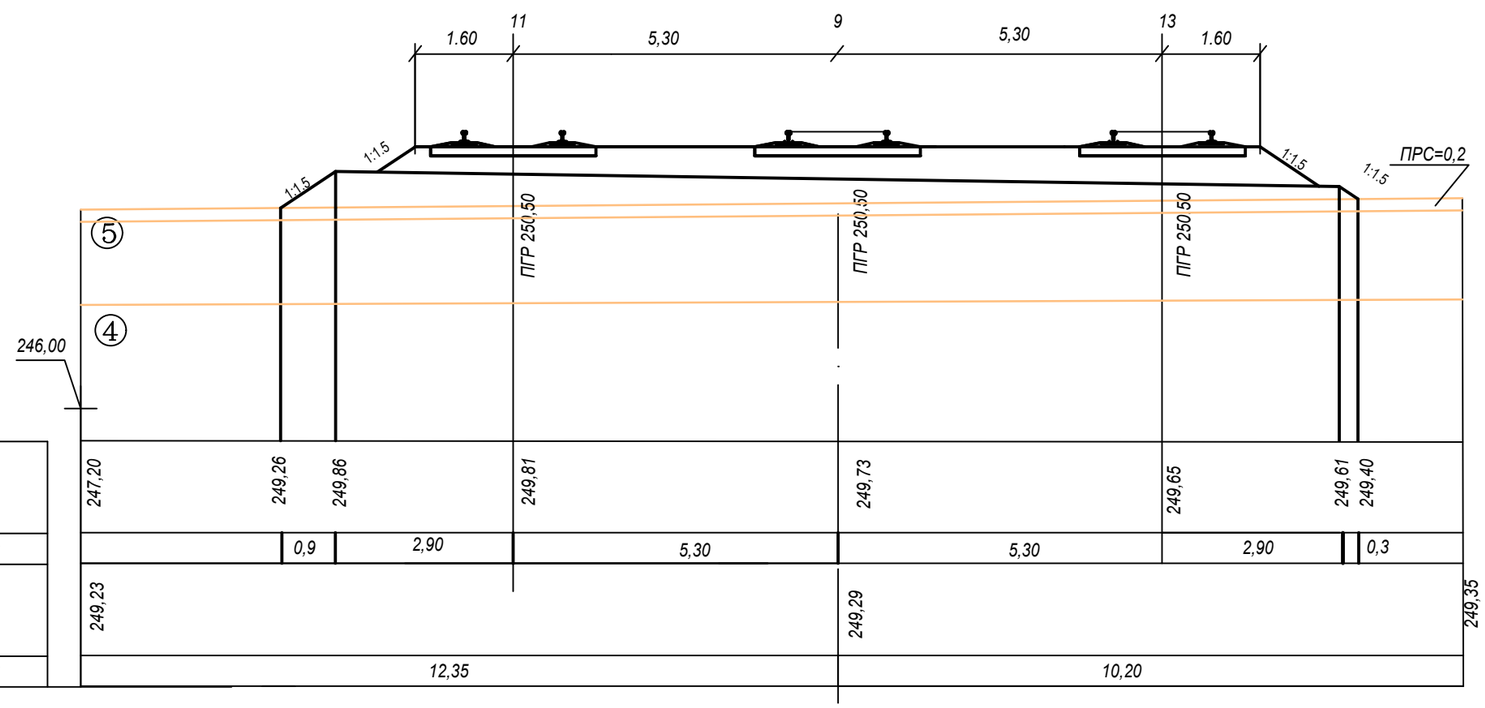

М1:100 горизонтальный

М1:100 вертикальный

Проектные данные	Отметка, м	247,20	249,26	249,86	249,81	249,73	249,65	249,61	249,40
	Расстояние, м		0,9	2,90	5,30	5,30	2,90	0,3	
Фактические данные	Отметка земли, м	249,23				249,29			249,35
	Расстояние, м	12,35				10,20			

ПК 11

Взамен инв.		
Подпись и дата	01.24	
инв. №		

Изм.	Кол.уч	Лист	Nдок.	Подпись	Дата	16/10/23- ПЖ	Лист 4.6

F ср.прс=3,12
F бал=3,80
F н=22,10

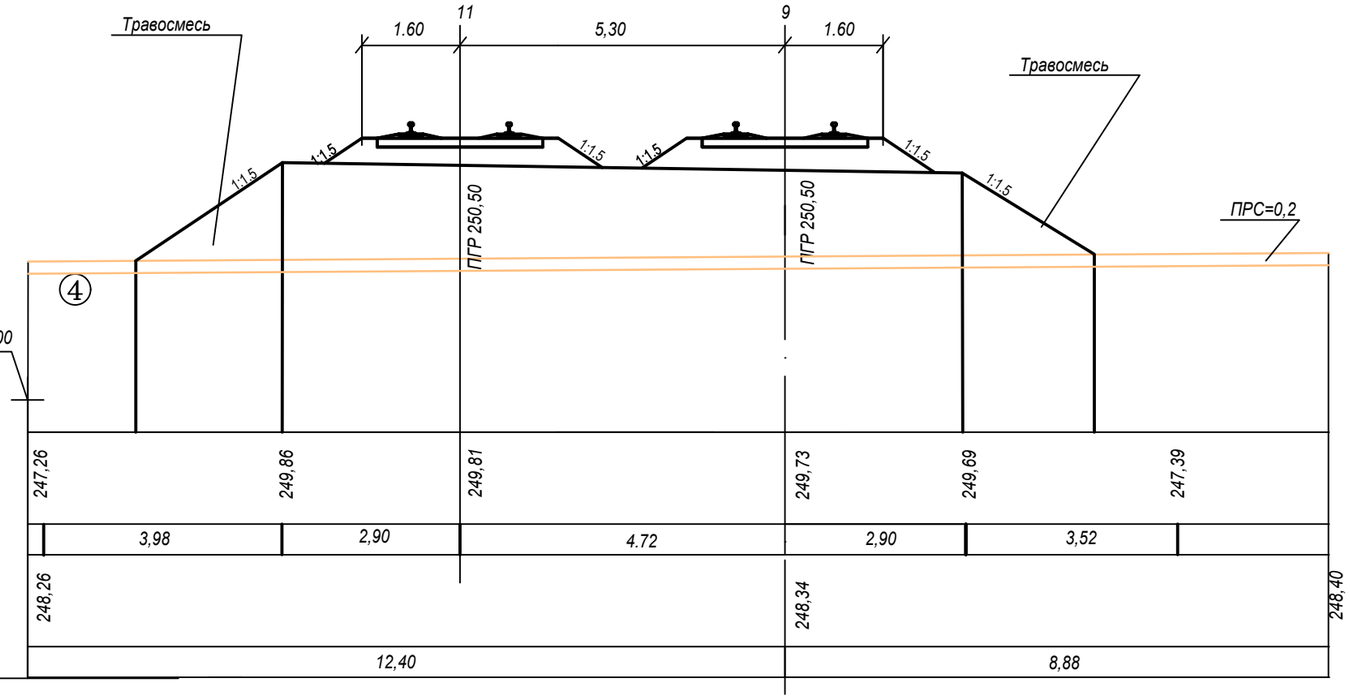

M1:100 горизонтальный
M1:100 вертикальный

Проектные данные	Отметка, м	247,26	249,86	249,81	249,73	249,69	247,39
	Расстояние, м	3,98	2,90	4.72	2,90	3,52	
Фактические данные	Отметка земли, м	248,26			248,34		248,40
	Расстояние, м	12,40			8,88		

ПК 12

F ср.прс=3,60
F бал=4,15
F н=40,40

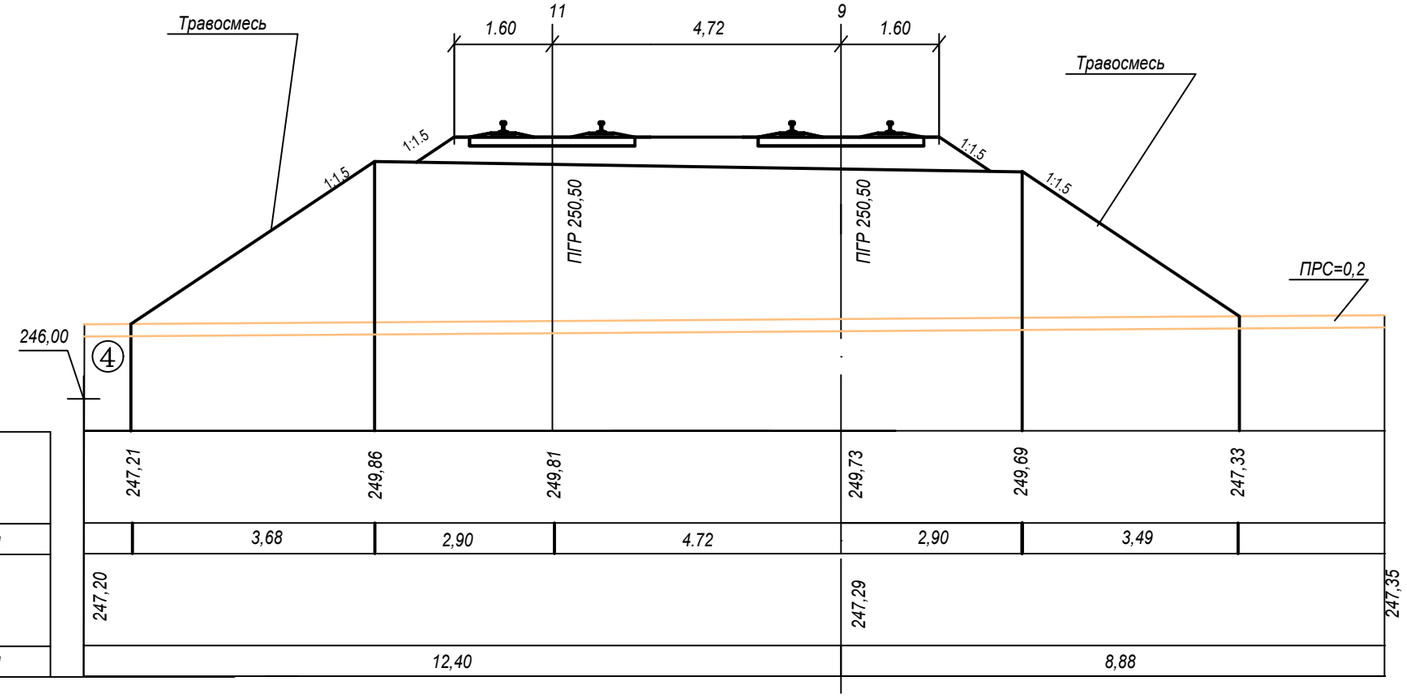

M1:100 горизонтальный
M1:100 вертикальный

Проектные данные	Отметка, м	247,21	249,86	249,81	249,73	249,69	247,33
	Расстояние, м	3,68	2,90	4.72	2,90	3,49	
Фактические данные	Отметка земли, м	247,20			247,29		247,35
	Расстояние, м	12,40			8,88		

ПК 13

Изм.	Кол.уч	Лист	Nдок.	Подпись	Дата	16/10/23- ПЖ	Лист 4.7

Взамен инв.
Подпись и дата 01.24
инв. №

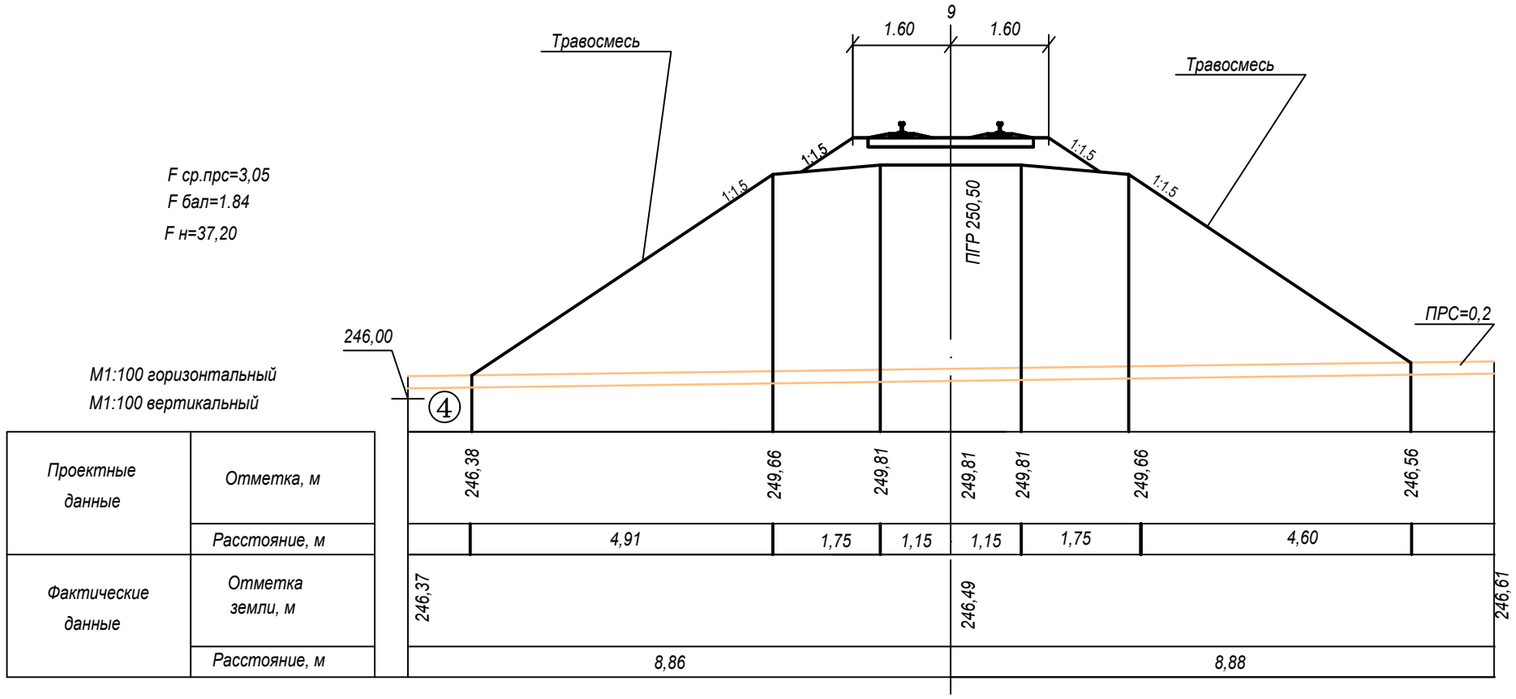

F ср.прс=3,05
F бал=1.84
F н=37,20

М1:100 горизонтальный
М1:100 вертикальный

Проектные данные	Отметка, м	246,38		249,66	249,81	249,81	249,81	249,66	246,56	
	Расстояние, м		4,91	1,75	1,15	1,15	1,75	4,60		
Фактические данные	Отметка земли, м	246,37				246,49				246,61
	Расстояние, м		8,86			8,88				

ПК 14

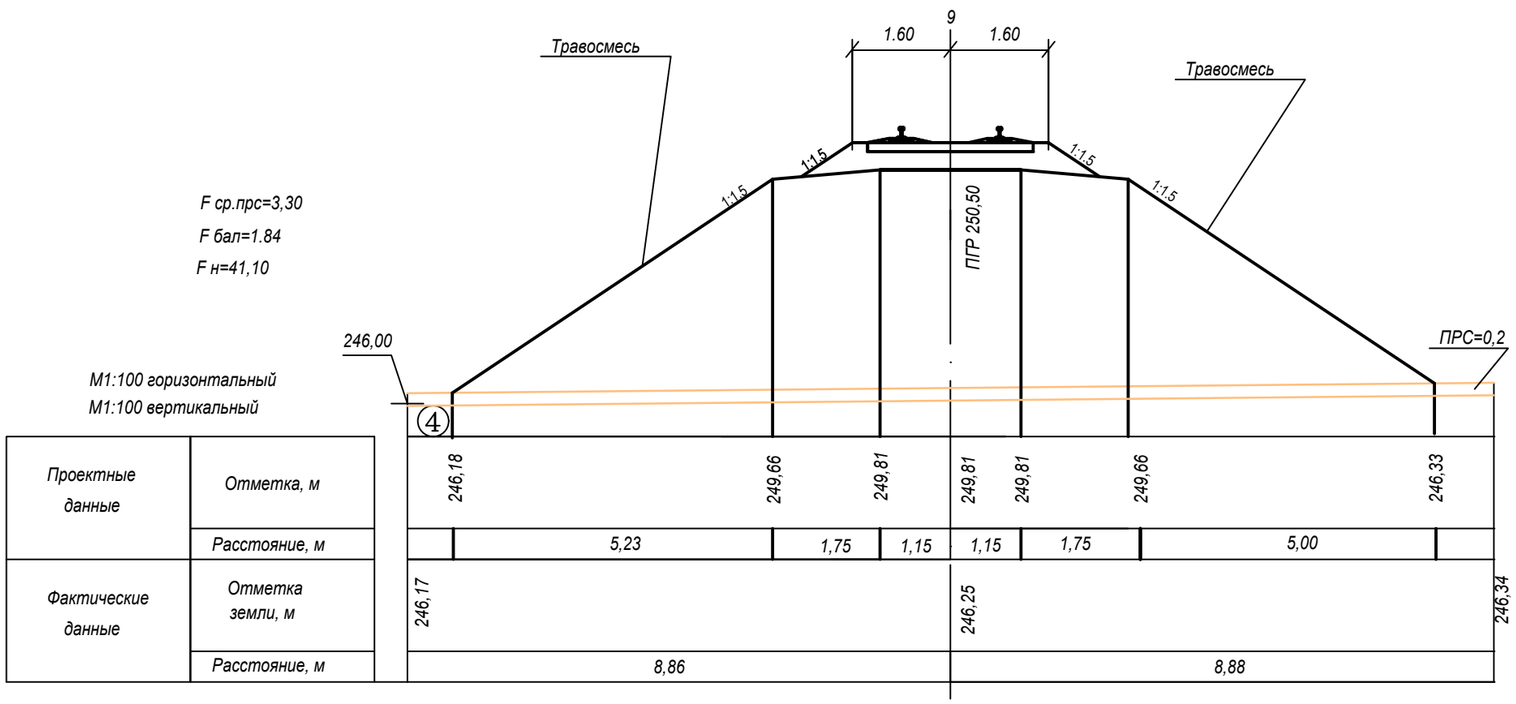

F ср.прс=3,30
F бал=1.84
F н=41,10

М1:100 горизонтальный
М1:100 вертикальный

Проектные данные	Отметка, м	246,18		249,66	249,81	249,81	249,81	249,66	246,33	
	Расстояние, м		5,23	1,75	1,15	1,15	1,75	5,00		
Фактические данные	Отметка земли, м	246,17				246,25				246,34
	Расстояние, м		8,86			8,88				

ПК 14+49.21

Взамен инв.		
Подпись и дата	01.24	
инв. №		

Изм.	Кол.уч	Лист	Ndок.	Подпись	Дата	16/10/23- ПЖ	Лист 4.8

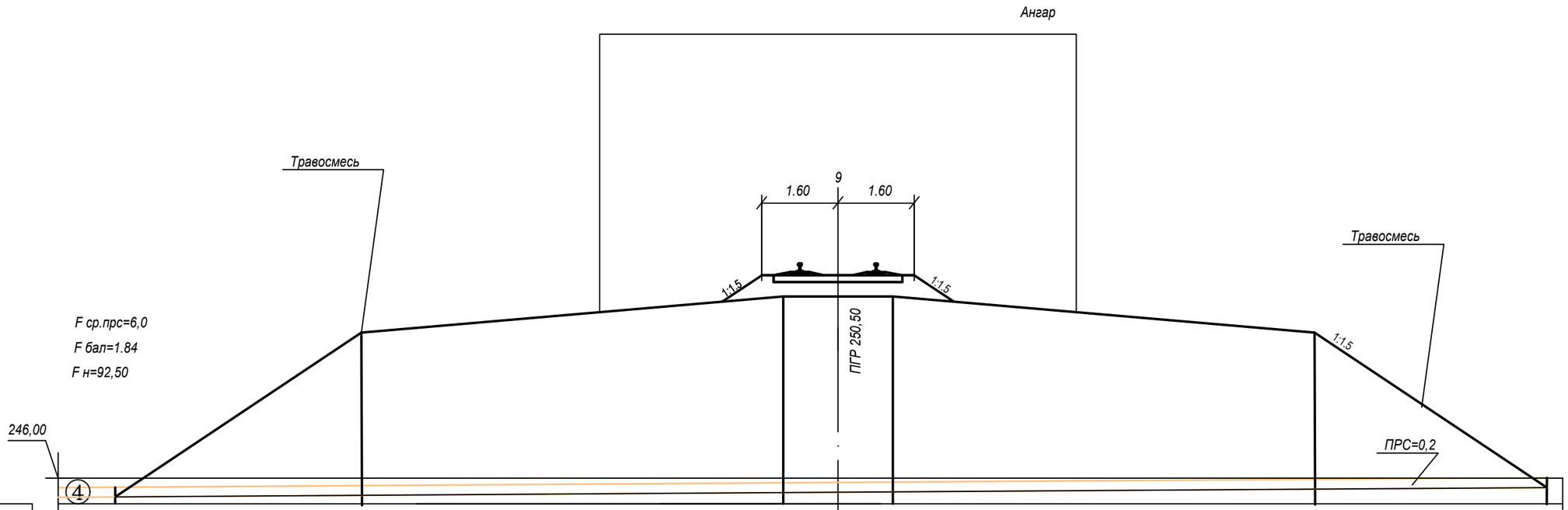

Проектные данные	Отметка, м	246,18	249,05	249,81	249,81	249,81	249,05	246,33			
	Расстояние, м		5,17	8,84	1,15	1,15	8,84	4,86			
Фактические данные	Отметка земли, м	246,17				246,25		246,05			
	Расстояние, м		8,86			15,20					

ПК 14+83,00

Взамен инв.		
Подпись и дата	01.24	
инв. №		

Изм.	Кол.уч	Лист	Nдок.	Подпись	Дата	16/10/23- ПЖ	Лист 4.9

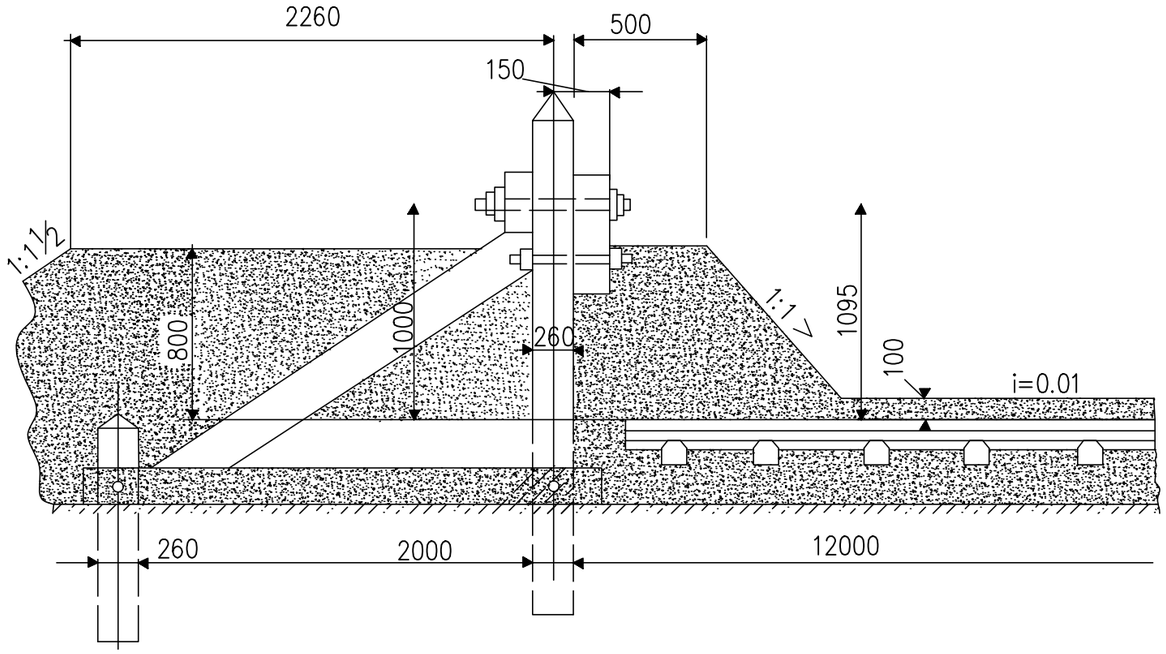

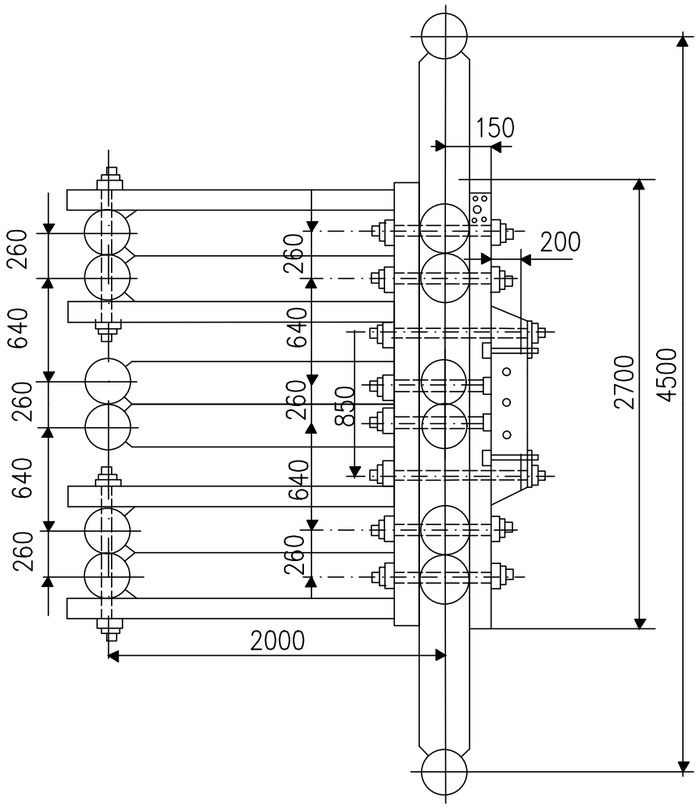

Спецификация на один упор

? п/п	Обозначение	Наименование	Кол.	Материал	1 шт вес	Общ. в кг	Примеч.
1	ГОСТ 8486–86	Брус	3	Сосна.	0.1296	0.3888	$м^3$
2	ГОСТ 8486–86	Сваи	16	Сосна.	0.091	0.728	$м^3$
3	ГОСТ 8486–86	Распорка	4	Сосна.	0.025	0.10	$м^3$
4	ГОСТ 8486–86	Шип	8	Дуб	0.0005	0.004	
5	ГОСТ 7798–70*	Болт М24х750	6	Ст 3	2.795	16.77	
6	ГОСТ 1993–2015	Шайба квадратная	6	Ст 0	0.3	1.80	
7	ГОСТ 8486–86	Упор Уловитель	1	Св.узел	30.94	30.94	
8	ГОСТ 34028–2016	Хомут	10	Св.узел	1.75	17.50	
9	ГОСТ 7798–70*	Болт М18х280	4	Ст 3	0.52	2.08	
10	ГОСТ 5915–70*	Гайка М18	4	Ст 3	0.07	028	
11	ГОСТ 6958–70*	Шайба 18	8	Ст 0	0.05	0.40	
12	ГОСТ 5915–70*	Гайка М24	6	Ст 3	0.10	0.60	
13	СТ РК ГОСТ Р51685–2005	Рельс Р50 (С)	2		640	1280	
14		Грунт насыпной	14				$м^3$

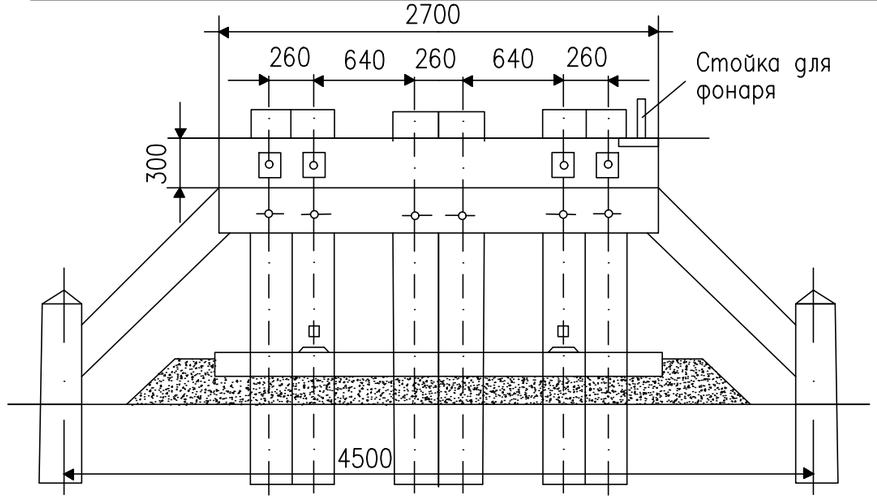

Примечание:

1. *В спецификации количество материалов указано на устройство одного упора.*

Изм.	Кол.у	Лист	№док	Подпись	Дата	16/10/23- ПЖ			
						Строительство погрузочного тупика на территории месторождения Кызылту в Ерейментауском районе Акмолинской области и подъездного железнодорожного пути (примыкания) к станции Киыршык для погрузки руды			
ГИП		Джанасбаев			01.24	Пути железнодорожные	Стадия	Лист	Листов
Разработал		Парахина Г.			01.24		РП	5	
Проверил		Джанасбаев			01.24				
Н.контроль		Мусабаев К.			01.24	Упор	ТОО "Seta Company" ГСЛ 21024763		

Взамен инв.	
Подпись и дата	01.24
инв. №	

Изм.	Кол.у	Лист	№док	Подпись	Дата	16/10/23- ПЖ		
						Строительство погрузочного тупика на территории месторождения Кызылту в Ерейментауском районе Акмолинской области и подъездного железнодорожного пути (примыкания) к станции Киыршык для погрузки руды		
ГИП		Джанасбаев			01.24	Пути железнодорожные	Стадия / Лист / Листов	
Разработал		Парахина Г.			01.24		РП	6
Проверил		Джанасбаев			01.24			
Н.контроль		Мусабаев К.			01.24	Продольный профиль водоотводных канав	ТОО "Seta Company" ГСЛ 21024763	

Формат А3х6

Попикетная ведомость пути

Пикетаж	Расстоян. м.	Насыпь		Выемка грунта		Нарезка канав		Щебень		Срезка ПРС	
		Площадь м²	Объем м³	Площадь м²	Объем м³	Площадь м²	Объем м³	Площадь м²	Объем м³	Площадь м²	Объем м³
1	2	3	4	5	6	7	8	9	10	9	10
ПК0+00,00		6,0		37,60		0		1,7		3,52	
	100		600,0		3695,00		0,00		170,0		349,00
ПК1+00,00		6,0		36,30		0		1,7		3,46	
	100		300,0		3285,00		90,0		170,0		349,00
ПК2+00,00		0		29,40		1,8		1,7		3,52	
	100		0		1940,00		196,00		170,0		311,00
ПК3+00,00		0		9,40		2,12		1,7		2,7	
	100		0		700,00		351,00		170,0		280,00
ПК4+00,00		0		4,60		4,90		1,7		2,9	
	100		0		475,00		500,00		170,0		295,00
ПК5+00,00		0		4,90		5,10		1,7		3,0	
	100		0		640,00		387,50		485,0		410,00
ПК6+00,00		0		7,90		2.65		8,0		5,20	
	100		0		1370,00		212,50		800,0		532,50
ПК7+00,00		0		19,50		1,6		8,0		5,45	
	100				1710,00		0		857,0		427,50
ПК8+00,00		0		14,40		0		9,14		3,10	
	100		0		1455,00		0		837,0		310,00
ПК9+00,00		0		14,70		0		7,60		3,10	
	100		0		1495,00		0		837,0		310,00
ПК10+00,00		0		15,20		0		9,14		3,10	
	100		0		0		0		839,5		330,00
ПК11+00,00		10,32		0		0		7,65		3,50	
	100		1621,00		0		0		572,5		331,00
ПК12+00,00		22,10		0		0		3,80		3,12	
	100		3125,00		0		0		397,5		336,00
ПК13+00,00		40,40		0		0		4,15		3,60	
	100		3880,00		0		0		299,5		332,5
ПК14+00,00		37,20		0		0		1,84		3,05	
	49,21		1926,57		0		0		90,55		156,24
ПК14+49,21		41,10		0		0		1,84		3,30	
	33,79		2257,17		0		0		62,18		157,12
ПК14+83,00		92,50		0		0		1,84		6,0	
			13709,74		16747,00		1737,00		6927,73		5216,86
		С коэф уплотнения 0,9	15080,71					Под стр перев	135,00		
								ИТОГО:	7062,73		

Примечание:

1. Снять слой ПРС глубиной 20 см для погрузочных площадок 2975,00 м куб.

Взамен инв.	Подпись и дата	инв. №
	01.24	

Изм.	Кол.у	Лист	№док	Подпись	Дата	16/10/23- ПЖ			
						Строительство погрузочного тупика на территории месторождения Кызылту в Ерейментауском районе Акмолинской области и подъездного железнодорожного пути (примыкания) к станции Киыршык для погрузки руды			
ГИП		Джанасбаев			01.24	Пути железнодорожные	Стадия	Лист	Листов
Разработал		Парахина Г.			01.24		РП	7	
Проверил		Джанасбаев			01.24				
Н.контроль		Мусабаев К.			01.24	Попикетная ведомость	ТОО "Seta Company" ГСЛ 21024763		

Позиция	Наименование и техническая характеристика	Тип, марка, обозначение документа, опросного листа	Код оборудования, изделия, материала	Завод-изготовитель	Единица измерения	Количество	Масса единицы, кг	Примечания
1	2	3	4	5	6	7	8	9
	Устройства верхнего строения пути							
1	Рельсы	Р65С длиной 25м	СТ РК ГОСТ Р51685-2013		м	5488,8	64,72	
2	Шпала ж/б	Тип III	ГОСТ 78-2014		шт	3952		эпюра 1440шт/км
3	Балласт- щебень	Щебень 20-65	ГОСТ 7392-2014		$м^3$	7062,73		с учетом стрелочн. переводов
4	Перевод стрелочный, на деревянных брусьях, правый	Р65, марка 1/9	2434.00.000	Новосибирский стрел. завод-НСЗ	шт	2		
5	Перевод стрелочный, на деревянных брусьях, левый	Р65, марка 1/9	2434.00.000	Новосибирский стрел. завод-НСЗ	шт	1		
6	Брусья деревянные	Б2	ГОСТ 8816-2014		комплект	3		
7	Знак "Предельный столбик"		ГОСТ 8442-65		шт	3		
8	Грунт привозной				$м^3$	15080,71		
9	Устройство упора.				комплект	2		
10								
	Прочие							
11	Травосмесь		ГОСТ Р 52325-2005	ООО "РПК "ИВА"	кг	2,5		

Согласовано:

Взамен инв.

Подпись и дата 01.24

инв. №

Изм.	Кол.у	Лист	№док	Подпись	Дата
ГИП		Джанасбаев			01.24
Разработал		Парахина Г.			01.24
Проверил		Джанасбаев			01.24
Н.контроль		Мусабаев К.			01.24

16/10/23- ПЖ.СО

Строительство погрузочного тупика на территории месторождения Кызылту в Ерейментауском районе Акмолинской области и подъездного железнодорожного пути (примыкания) к станции Киыршык для погрузки руды

Путь железнодорожный

Стадия	Лист	Листов
РП	1	

Спецификация материалов

ТОО "Seta Company"
ГСЛ 21024763